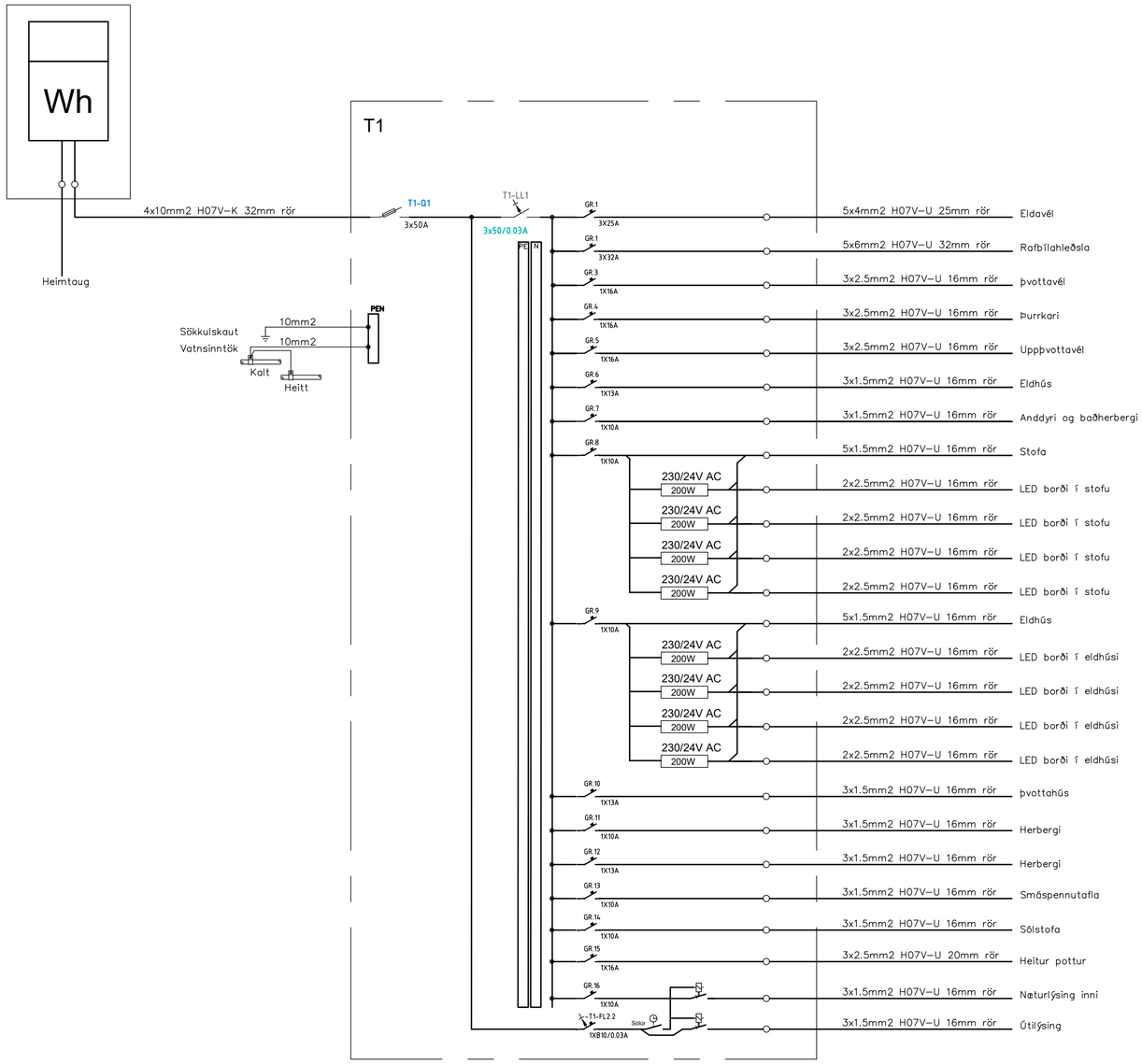

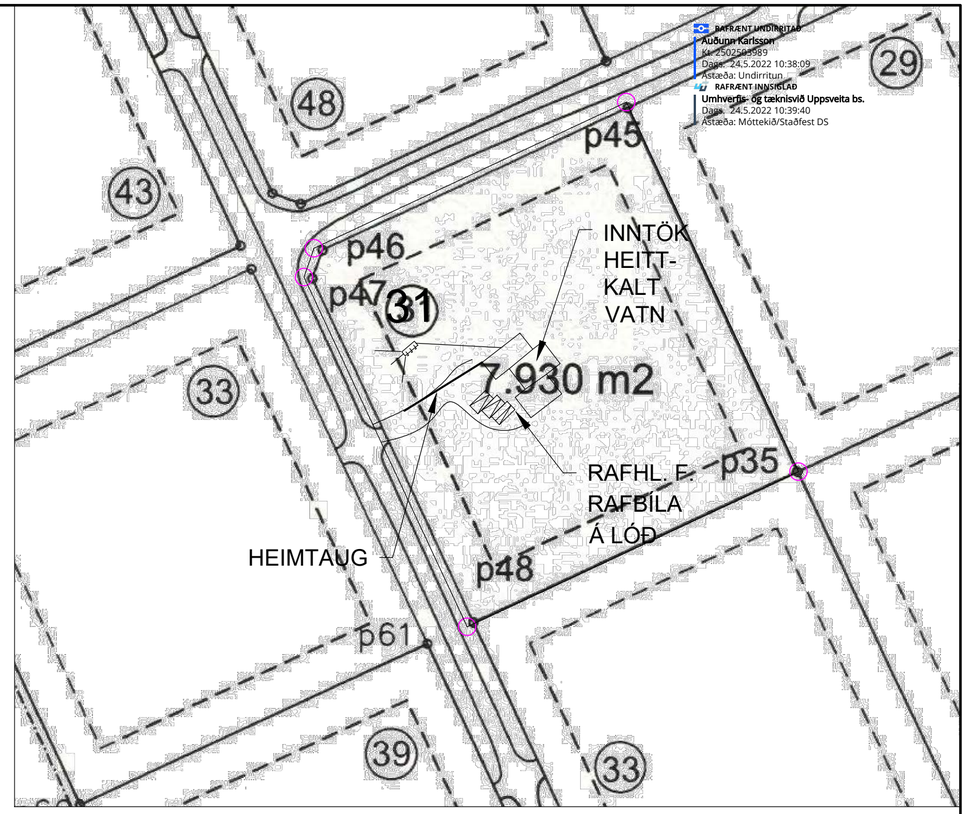

Afstöðumynd 1:1000

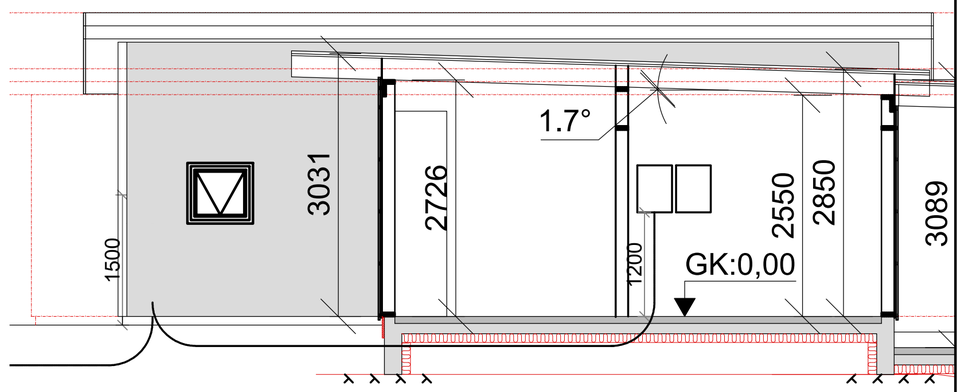

Snið 1:50

Br.	Dags.	Breyting

TÆKNIÞJÓNUSTAN SF
Síðumúla 1-108 Reykjavík
s. gsm 8980723
e-mail audunn@tth.is
250250-3989

Álfabyggð 31

805 Selfossi

Einlínumynd, snið og afstöðumynd
Raflagnateikning

Hannað.: AK	Dags.: 05.2022
Teikn.: AK	Yfirfarið.:
Kvarði.: 1:50 1:1000	
Nr.: 221102	Blað.: Af.:

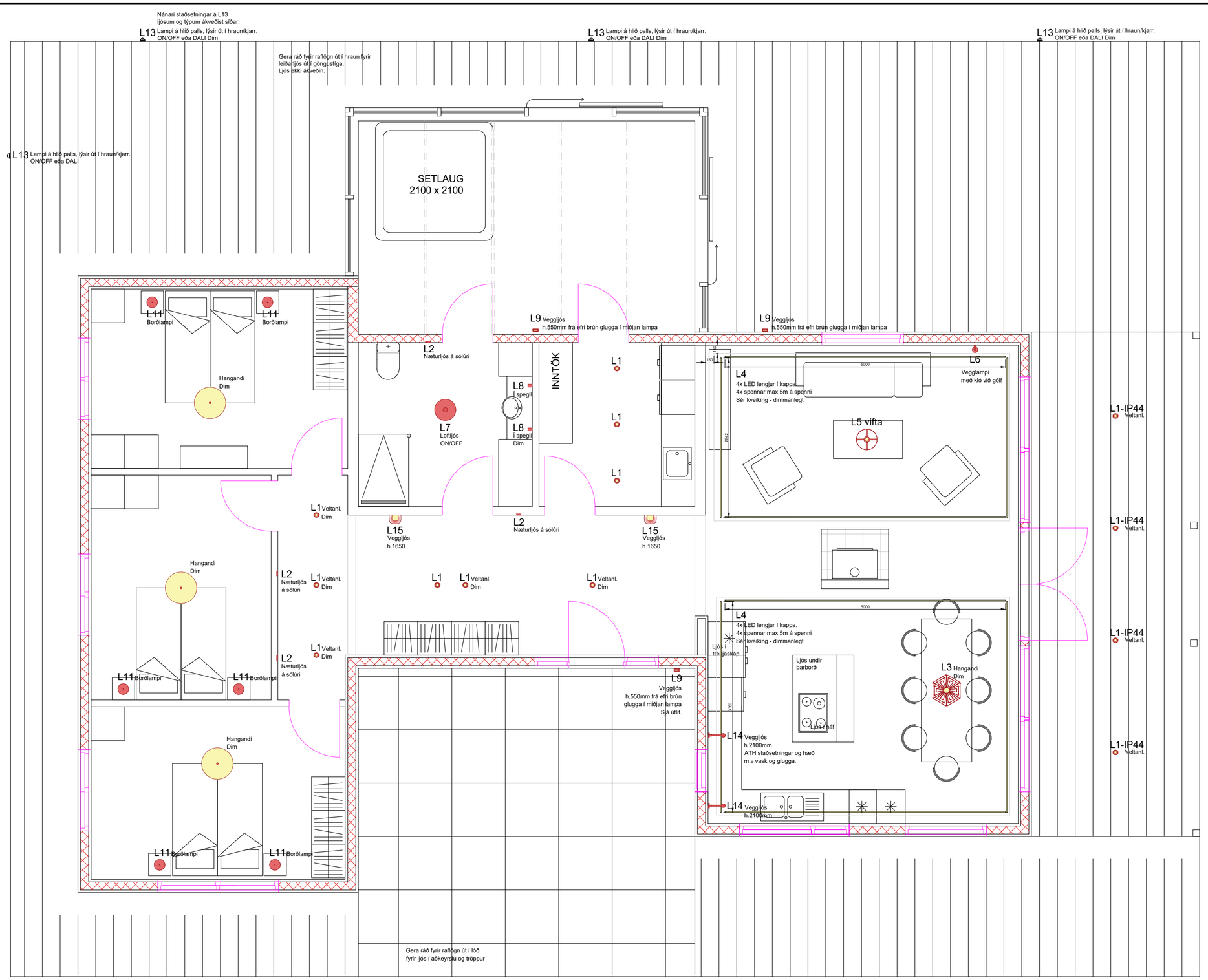

Lampaplan hannað af Rósu Dögg Þorsteinsóttur

Br.	Dags.	Breyting

TÆKNIÞJÓNUSTAN SF
Síðumúla 1-108 Reykjavík
s. gsm 8980723
e-mail audunn@tth.is

250250-3989

Álfabyggð 31

805 Selfossi
Grunnmynd, lampaplan
Raflagnateikning

Hannað.: RDÞ	Dags.: 05.2022
Teikn.: AK	Yfirfarið.:
Kvarði.: 1:50	
Nr.: 221104	Blað.: Af.:

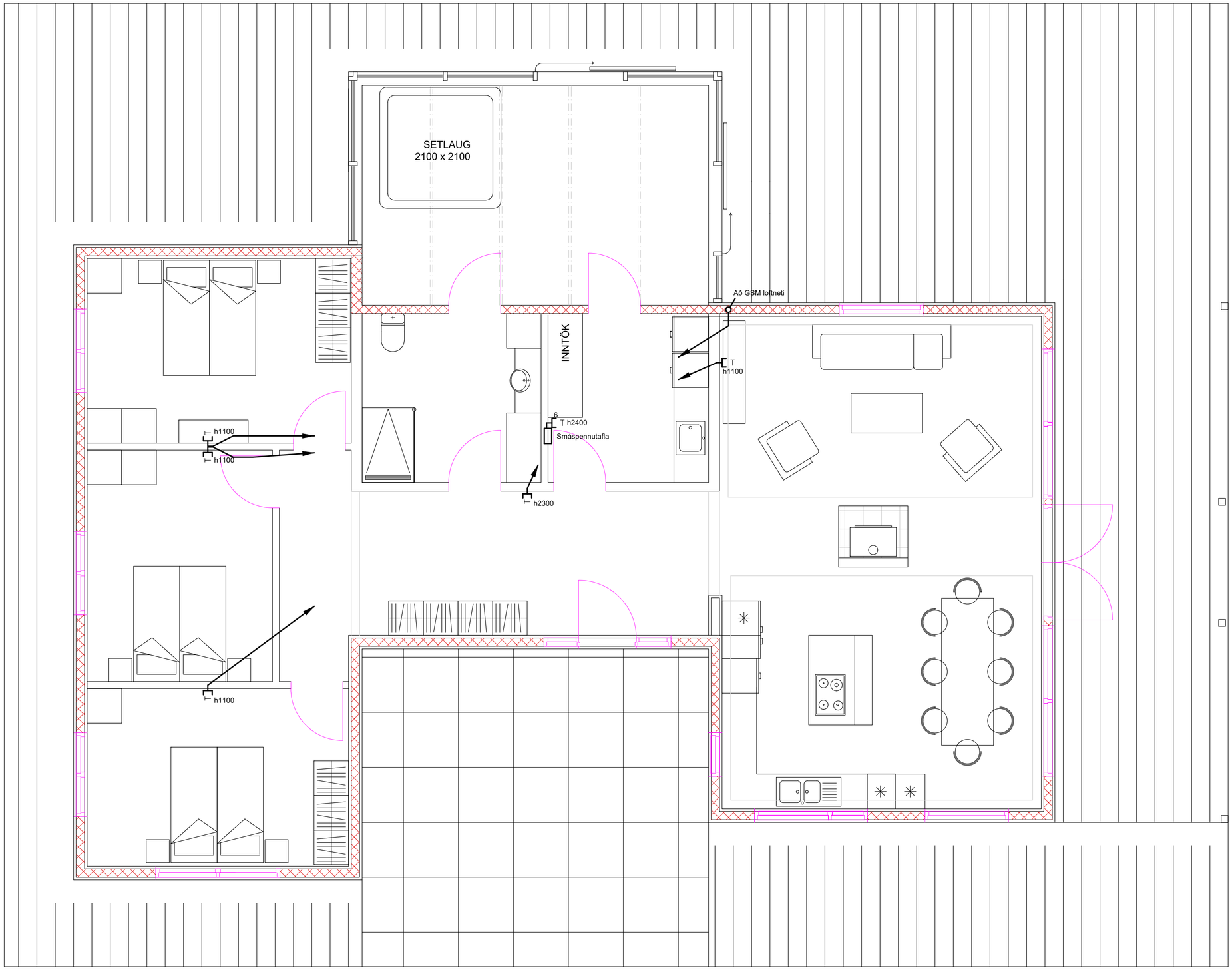

Br.	Dags.	Breyting

TÆKNIÞJÓNUSTAN SF
Síðumúla 1–108 Reykjavík
s. gsm 8980723
e–mail audunn@tth.is

250250-3989

Álfabyggð 31

805 Selfossi
Grunnmynd, smáspennulagnir
Raflagnateikning

Hannað.: AK	Dags.: 05.2022
Teikn.: AK	Yfirfarið.:
Kvarði.: 1:50	
Nr.: 221103	Blað.: Af.:

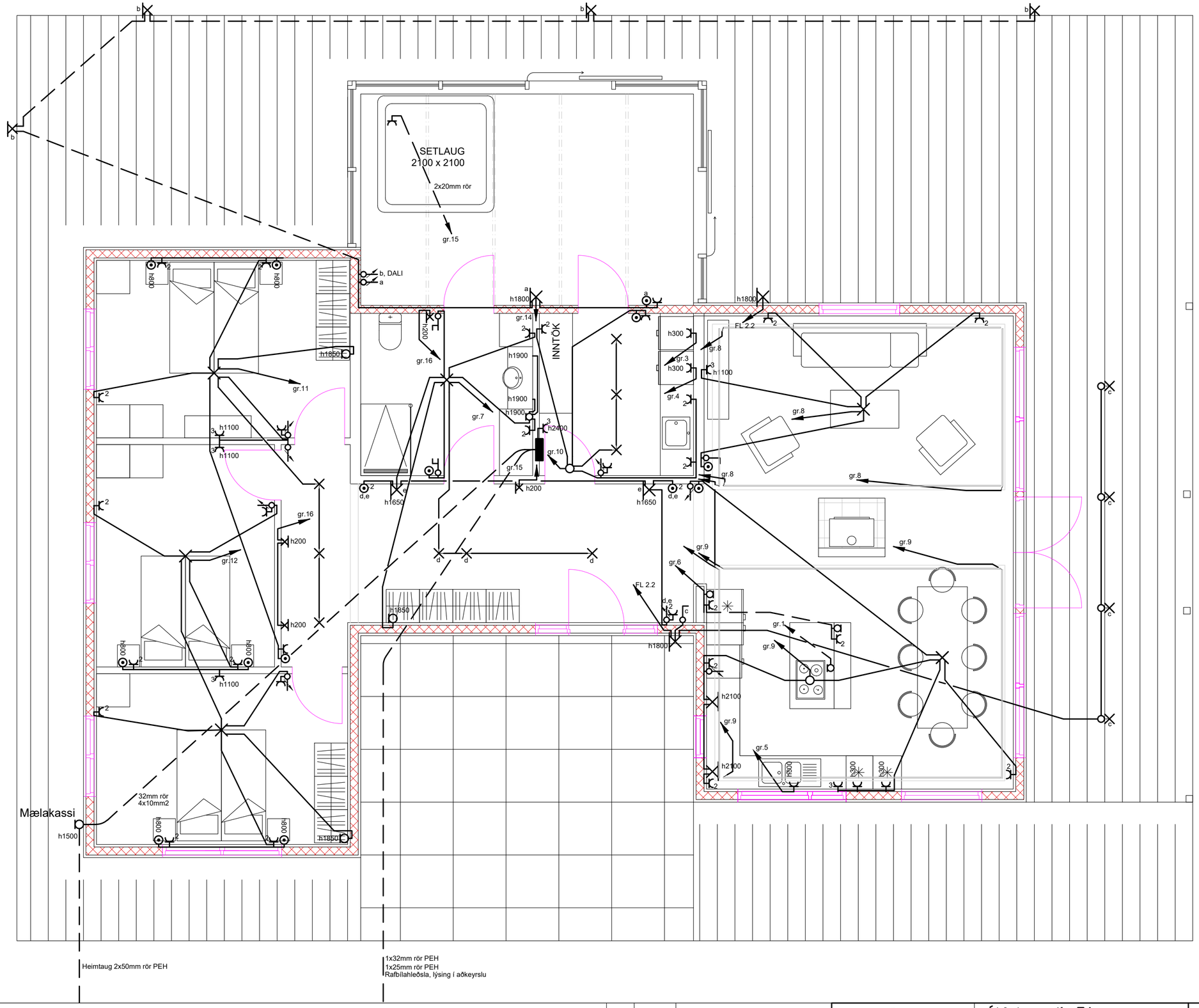

Br.	Dags.	Breyting

TÆKNIÞJÓNUSTAN SF
Síðumúla 1-108 Reykjavík
s. gsm 8980723
e-mail audunn@tth.is

250250-3989

Álfabyggð 31

805 Selfossi

Grunnmynd, lágspennulagnir
Raflagnateikning

Hannað.: AK	Dags.: 05.2022
Teikn.: AK	Yfirfarið.:
Kvarði.: 1:50	
Nr.: 221101	Blað.: Af.: