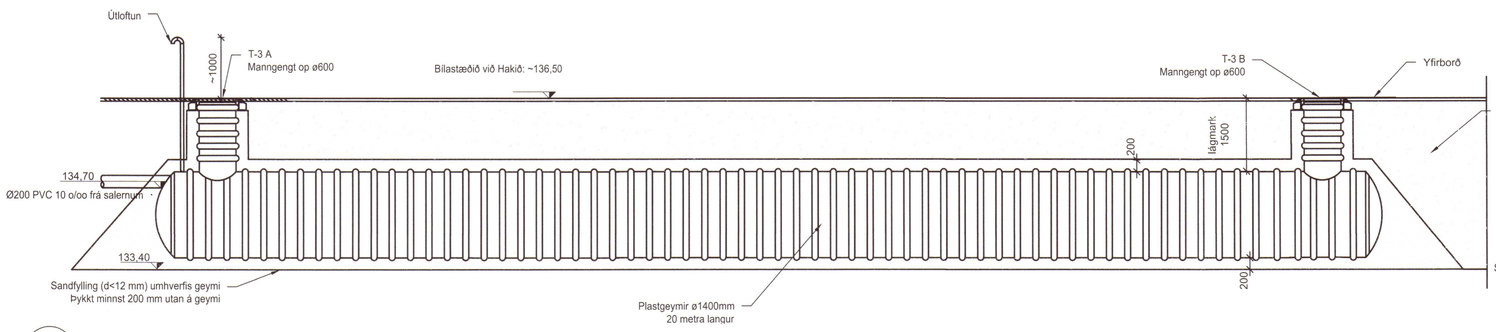

FRÁGANGUR SAFNTANKUR: LANGSNIÐ
1:50

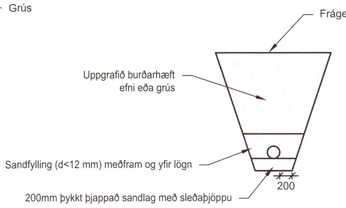

SKURÐSNIÐ SKÓLPLÖGN: ÞVERSNIÐ
1:50

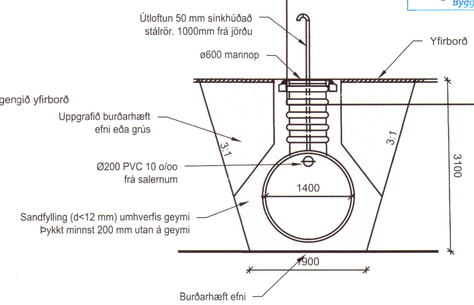

FRÁGANGUR SAFNTANKS: ÞVERSNIÐ
1:50

Umhverfis- og tæknisvið Uppsveita
Yfirfarið
05. feb. 2020
Davíð Sigurðs.
Byggingarfulltrúi

BÍLASTÆÐI VIÐ HAKIÐ

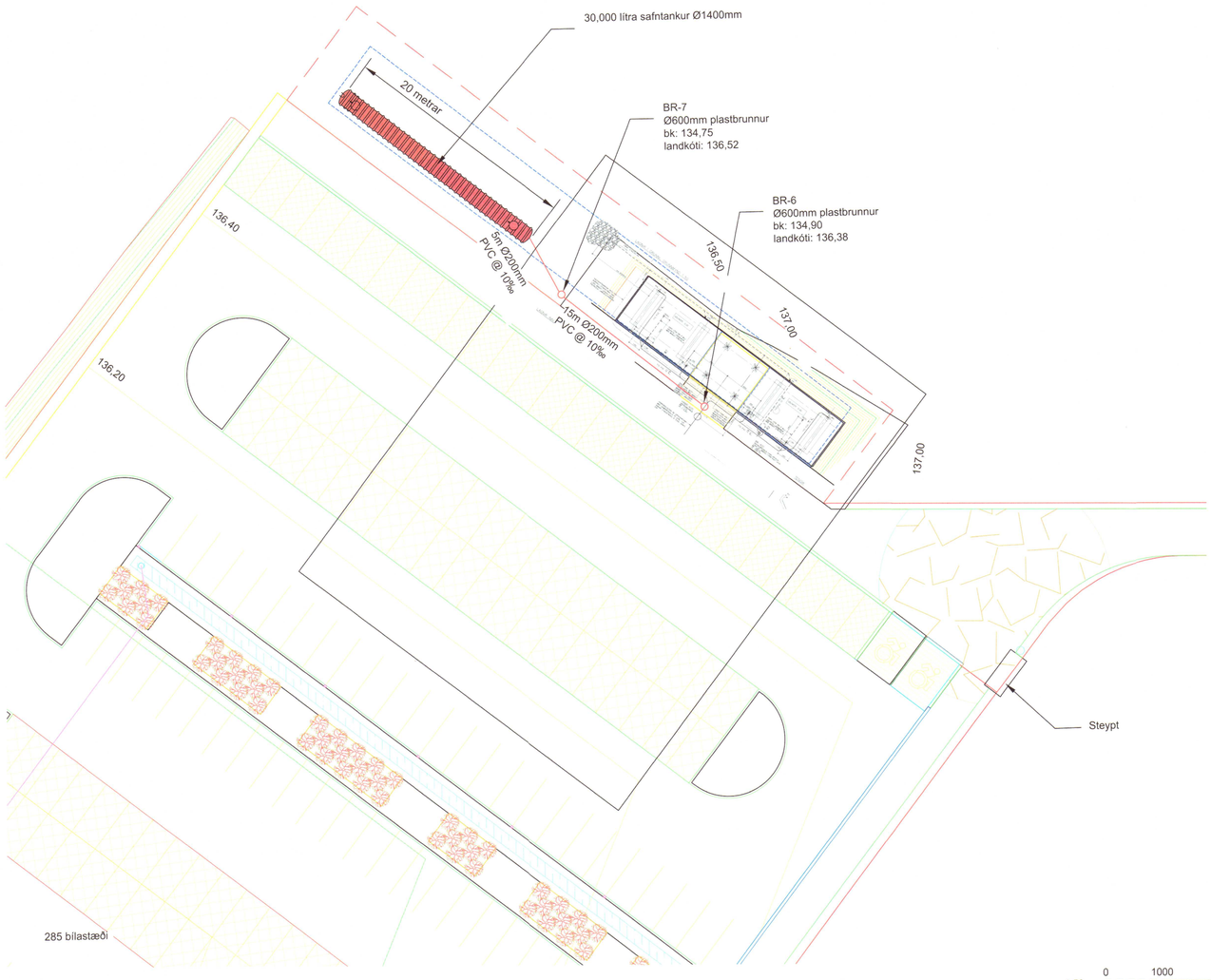

HNITASKRÁ BRUNNAR

Brunnur	X-Hnit	Y-Hnit
BR-6	396493.230	418804.812
BR-7	396481.006	418814.392

HNITASKRÁ SAFNTANKAR

Tankur	X-Hnit	Y-Hnit
T-3 A	396476.881	418820.298
T-3 B	396463.370	418830.606

1:50 0 1000 5000 mm
1:250 0 5000 25000 mm

GLÁMA·KÍM
Arkitektar Skólagerði 1b ehf. • 108 Reykjavík
Árni Kjartansson kt: 040352-3099
Baring Bjarmar Jónsson kt: 030464-5509
Jóhannes Þórðarson kt: 121057-5039
Sigbjörn Kjartansson kt: 121258-2269
Sigurður Halldórsson kt: 190357-2069
2020 132

VERKÍS
www.verkis.is - sími: +354 422 8000

SAMÞYKKT:

ÚTG DAGS	SKÝRINGAR	TEIK	HANN	RÝNT	SAMÞ
A 2019-01-14	Verkteikning	SGrS	SGrS	BTA	BTA

ÞJÓÐGARÐURINN Á ÞINGVÖLLUM
Safntankur fyrir skólp frá salernum
Bílastæði við Hakið

VERKFANG 94121 TEIKNING 002.M24.102 A

© Öll afnot og afritun teikningar, að hluta eða í heild er háð skriflegu leyfi höfunda