NEGLING ÞAKJÁRNS OG ÞAKKLÆÐNINGAR
MKV. 1:50

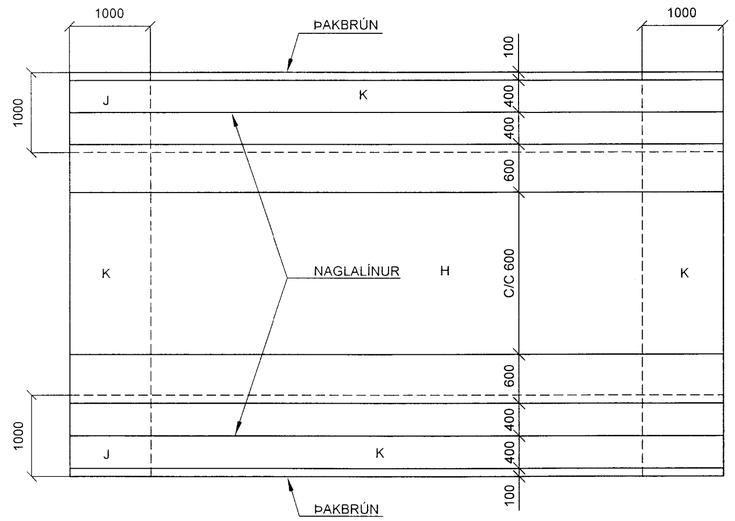

SVÆÐI	NEGLING ÞAKJÁRNS	NEGLING BORÐAKLÆÐNINGAR
J	34/36 KAMBSAUMUR Í HVERJA HÁBÁRU	37/60 KAMBSAUMUR 3 STK Í HVERJA SPERRU
K	34/60 KAMBSAUMUR Í AÐRA HVERJA HÁBÁRU	37/60 KAMBSAUMUR 2 STK Í HVERJA SPERRU
H	34/60 KAMBSAUMUR Í ÞRIÐJU HVERJA HÁBÁRU C/C 600	

SKÝRINGAR:

TEIKNING ÞESSI SÝNIR NOKKUR DÆMI UM HEPPILEGAN FRÁGANG ÚTVEGGJA OG ÞAKS, SÉRSTAKLEGA M.T.T. VINDÞÉTTINGAR OG RAKAVARNAR.

VINDÞÉTTING: Í VEGGJUM ERU MEST NOTAÐ 12 mm ASFALTTEX, 4 mm OLÍUSOÐIÐ MASONIT EÐA 6 mm KROSSVIÐARPLÖTUR. PLÖTURNAR SKAL SKEYTA SAMAN Á MIÐJUM STOÐUM OG ÞÉTTNEGLA. ÆSKILEGT ER AÐ SETJA LISTA YFIR SAMSKEYTIN. EINNIG ER NAUÐSYNLEGT AÐ ÞÉTTA VEL MEÐ GLUGGUM OG HURÐUM EINS OG SÝNT ER Á TEIKNINGUNNI. YFIR EINANGRUN Í ÞAKI ER ALGENGAST AÐ NOTA VINDPAPPA, EN EINNIG ERU NOTAÐAR PLÖTUR EINS OG Í VEGGJUM. VINDÞÉTTILAGIÐ SKAL KLEMMT FAST Á ÖLLUM KÖNTUM EINS OG TEIKNING SÝNIR OG SAMSKEYTI SKULU VERA VEL SKÖRUÐ OG KLEMMD.

RAKAVÖRN: INNAN VIÐ EINANGRUN Í VEGGJUM OG ÞÖKUM SKAL VERA RAKAVARNARLAG T.D. ÞOLPLAST EÐA ÁLPAPPÍR. SAMSKEYTI SKULU VERA VEL SKÖRUÐ OG KLEMMD, EKKI LÍMD. ALLAR LAGNIR SKULU VERA INNAN VIÐ RAKAVARNARLAGIÐ.

ÆSKILEGT ER AÐ FÚAVERJA FÓTREIM VANDLEGA, SVO OG LISTA UTAN VIÐ VINDÞÉTTINGU Í VEGGJUM OG SPERRUENDA A.M.K. 1 m INNFYRIR ÚTVEGG.

ALLUR SAUMUR OG BOLTAR SKULU VERA HEITGALVANISERAÐIR.
Í ALLA LÁRÉTTA LISTA Í ÚTVEGGJAGRIND SKAL TAKA RAUFAR TIL ÚTLOFTUNAR .
VARÐANDI FREKARI FRÁGANG ÚTVEGGJA OG ÞAKA VÍSAST TIL ÝMISSA Rb-BLAÐA OG RITA.

DÆMI UM ÆSKILEGAN ÞAKFRÁGANG
MKV. 1:10

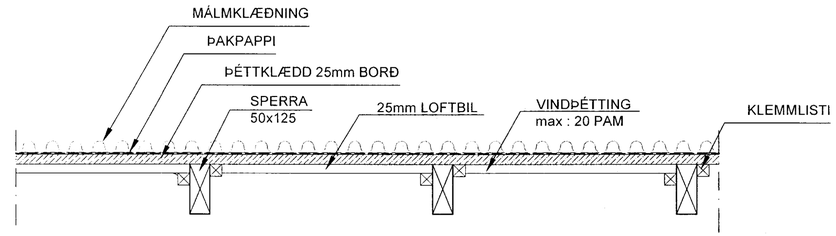

SNIÐ VIÐ SPERRU OG VEGG
MKV. 1:10

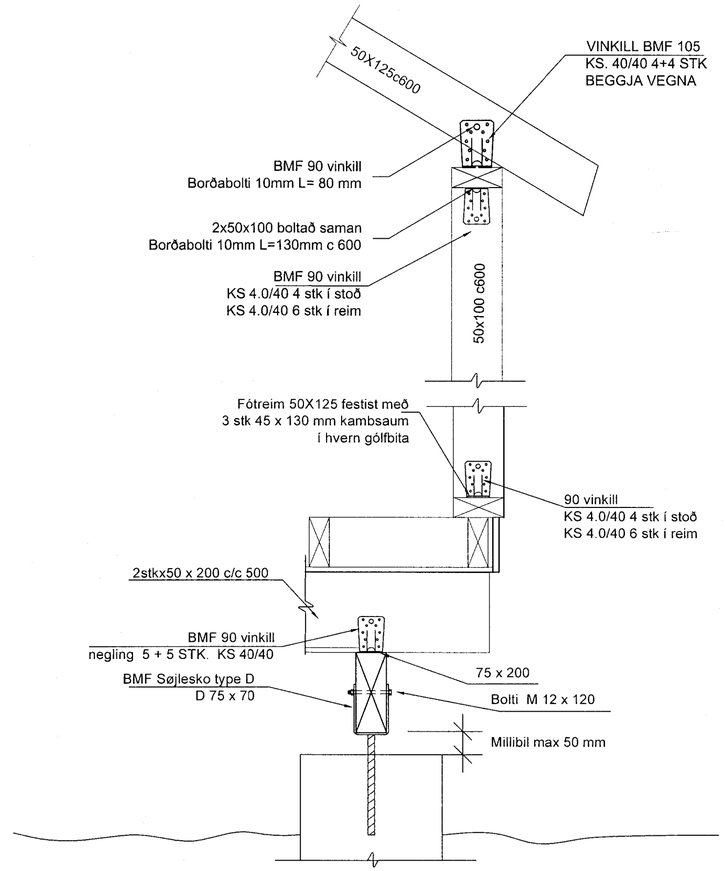

SNIÐ VIÐ MÆNI
MKV. 1:10

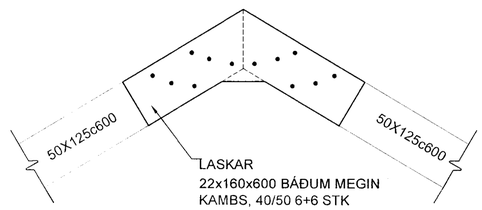

DÆMI UM ÆSKILEGAN FRÁGANG VINDÞÉTTINGAR Í VEGGJUM
MKV. 1:10

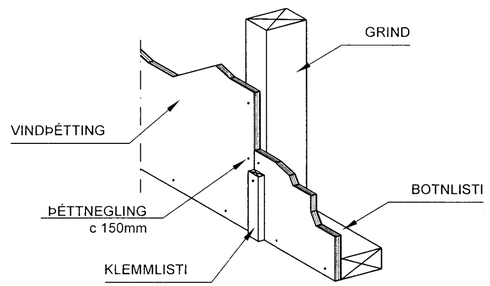

Reyndarteikning

Nr.	Dags.	Breyting.	Samþ.
-	-	-	-
-	-	-	-
-	-	-	-
-	-	-	-
-	-	-	-

Frumstærð blaðs	Minnkað í 1.41	Mkv.:	Dags.:	Verk.nr.:	Teikn.nr.:
A:2	A:3	1:10	02.04.2012	0101	B-001
			Hannað: IB	Teiknað: IB	Yfirf: SIK

VERKFRÆÐISTOFA SUÐURNESJA
Víkurbraut 13, 230 Reykjanesbæ
Sími: 4 200 100, Fax: 4 200 111
Veffang: http://www.vss.is
Netfang: vs@vss.is

Áshvammur lóð 7 lóð nr. 7
Grímsnes - og Grafningshreppur

Gestahús frágangur útveggja og þaks
Þaknegling

Samþ: Kt: 090856-3249

Samræmingarhönnuður: kt 130264-2639