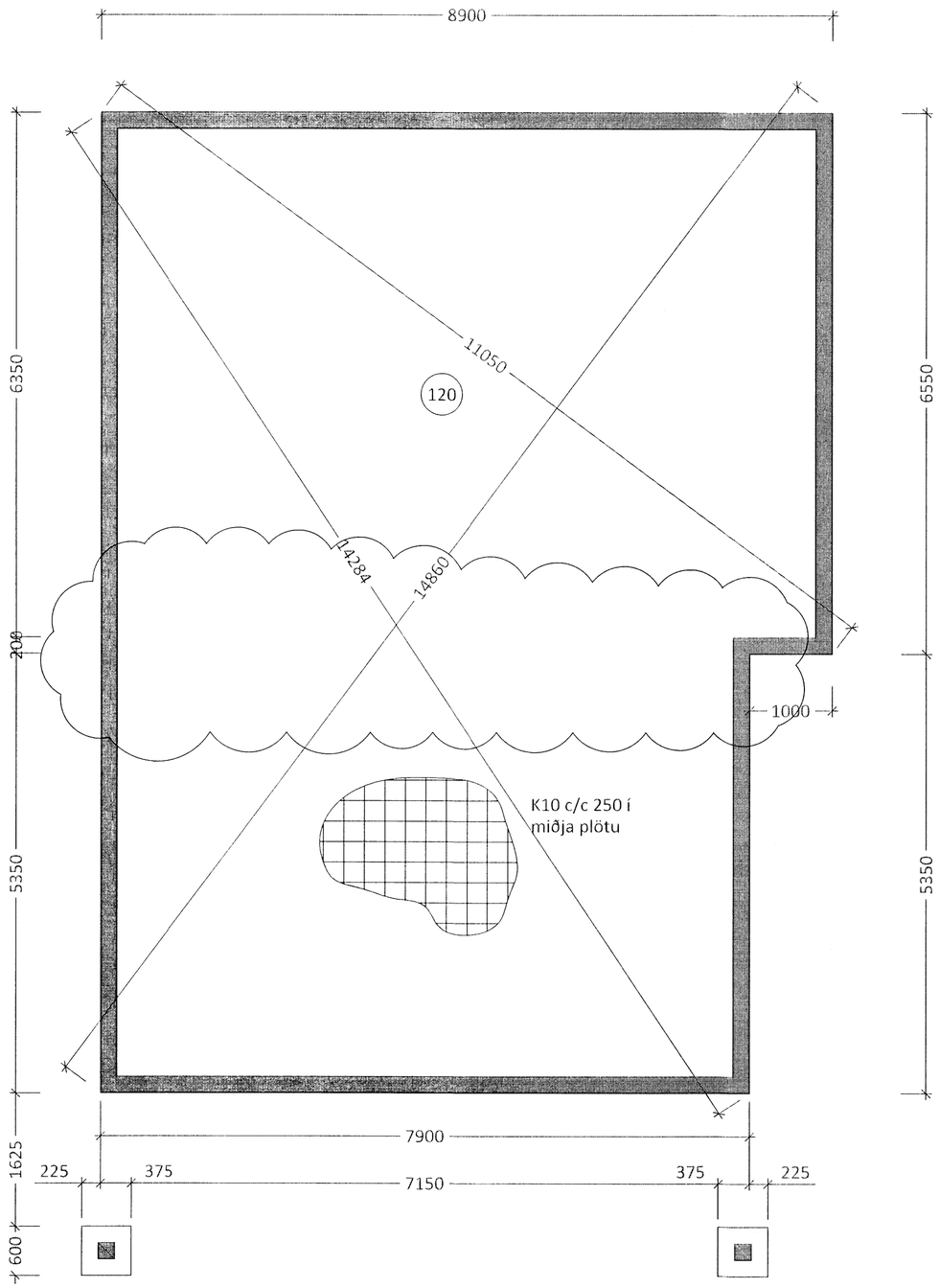

Undirstöður, grunnmynd 1:20

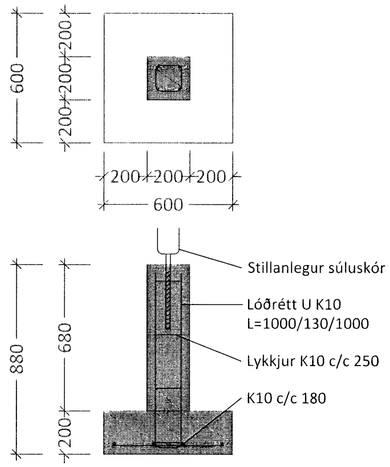

Súluundirstöður 1:20

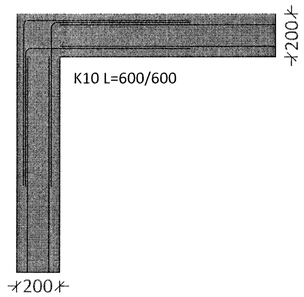

Almennur frágangur á hornum 1:20

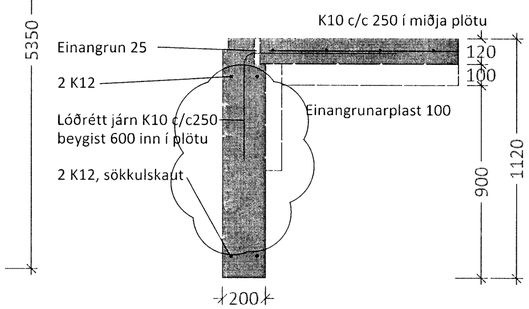

Sökkull, plata 1:20

Skipulags- og byggingarfulltrúi Uppsveita bs.
Yfirfarið
13 MAÍ 2014
Byggingarfulltrúi

Nr.	Dags.	Breyting	Hannað
1	05.05.14	Veggur felldur út, járnum breytt	Húnbogi

Steypa er C25/30, loftinnihald og cs-tala sé <0,55.
Steypuhula skal vera 40mm.

Botnplata er 120mm þykkt, ímiðju botnplötu er járngind K10 c/c 250. Nota má bendinet K-189 í stað járnagrindar. Netið sé víxllagt á samskeytum um tvo möskva.

Í botnplötu er lagður gólfhiti, 16mm PEX rör lögð á járnagrind með 150mm millibili nema annað sé tekið fram.

Undir botnplötu er lagt 100mm einangrunarplast 24kg/m³. Niður með sökkulveggjum er einangrunaplast 500mm niður undir plötu.

Grafa skal niður á burðarhæfan botn og fylla undir sökkla með frostþolinni fyllingu sem þjappa skal í lögum.

Öll mál eru í mm.

Verkheiti:
Frístundahús

Heimilisfang:
Dvergahraun 23, Miðengi Árnessýslu

Teikning:
Verkteikning
Undirstöður
-
-

Hannað: Guðni
Teiknað: Húnbogi
Mælikvarði: sjá teikn
Blaðastærð: A2
Dags.: 28.10.2013
Verk. Nr.: XX-XXXX

Undirskrift og kennitala hönnuðar:
Guðni S. Sigurðsson 250582-4425

Undirskrift og kennitala hönnunarstjóra:

Guðni S. Sigurðsson
Selás 13, 260 Reykjanesbæ
Sími: 868-0528
Netfang: www.riss.is

Teikning nr. 201
Útgáfa 2

HÖNNUÐUR ÁSKILUR SÉR ALLAN RÉTT Á TEIKNINGUM - FJÖLFÖLDUN ER HÁÐ SKRIFLEGU SAMÞYKKI