Skipulags- og byggingarfulltrúi Uppsveita bs.
Yfirfarið
11 SEPT. 2014
Byggingarfulltrúi

Nr.	Dags.	Breyting	Hannað

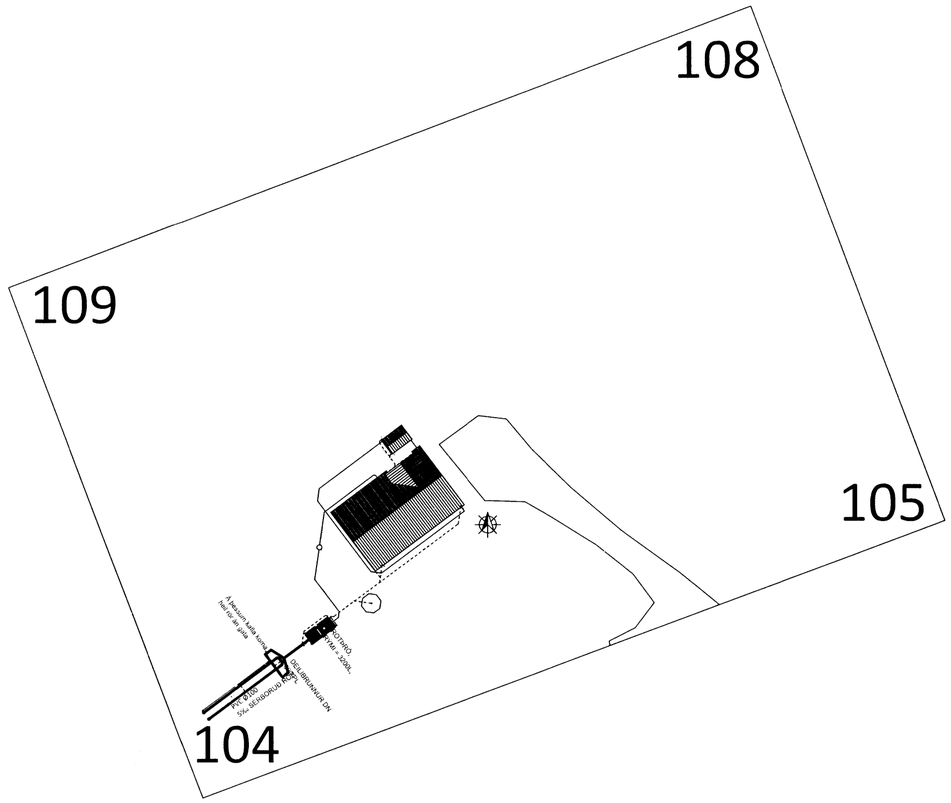

Afstöðumynd MKV 1:500

Verkheiti:
Frístundahús

Heimilisfang:
Dvergahraun 23, Miðengi Árnessýslu

Teikning:
Verkteikning
Afstöðumynd með lögnum
-
-

Hannað: Guðni
Teiknað: Húnbogi
Mælikvarði: sjá teikn
Blaðastærð: A2
Dags.: 20.05.2014
Verk. Nr.: XX-XXXX

Undirskrift og kennitala höfundar:
Guðni Sigurbjörn Sigurðsson
Kt. 250582-4479

Undirskrift og kennitala hönnunarstjóra:

Guðni S. Sigurðsson
Selás 13, 260 Reykjanesbæ
Sími: 868-0528
Netfang: www.riss.is

Teikning nr.: P01
Útgáfa:

HÖNNUÐUR ÁSKILUR SÉR ALLAN RETT Á TEIKNINGUM - FJÖLFÖLDUN ER HÁÐ SKRIFLEGU SAMÞYKKI