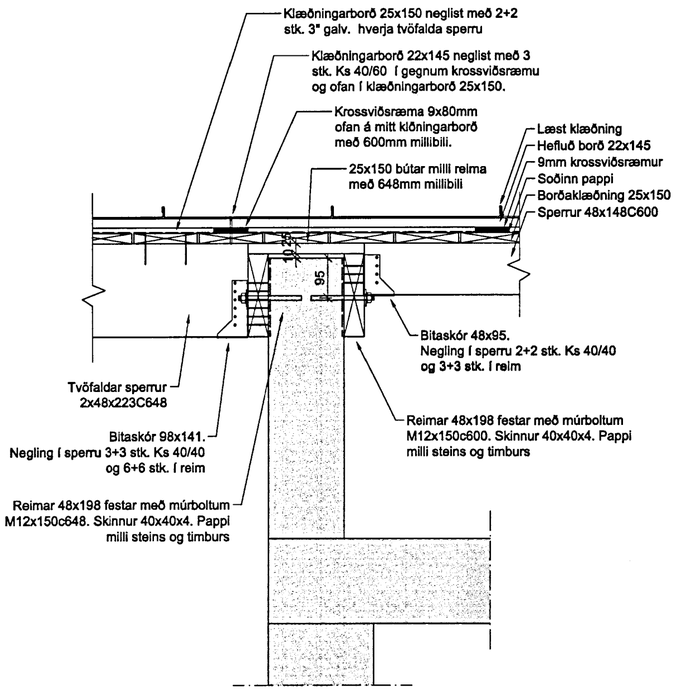

U / 08 SNEIÐING
Mkv. 1/10

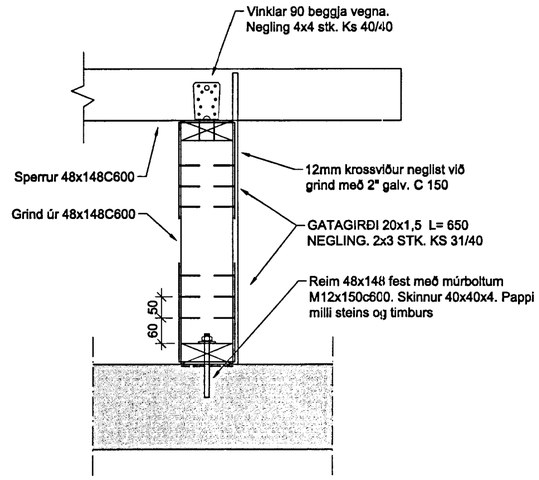

V / 08 SNEIÐING
Mkv. 1/10

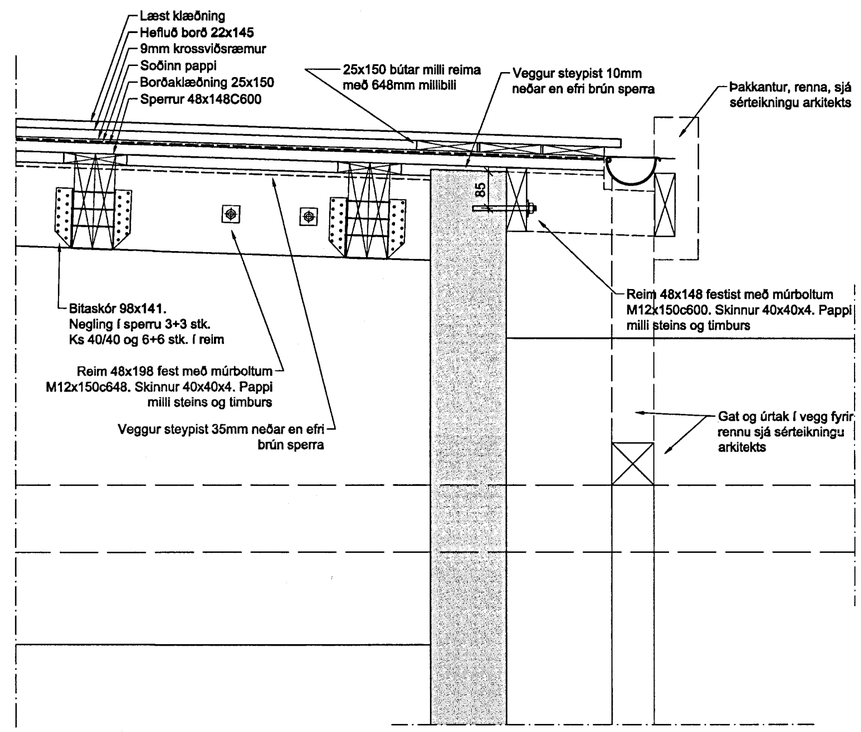

Y / 08 SNEIÐING
Mkv. 1/10

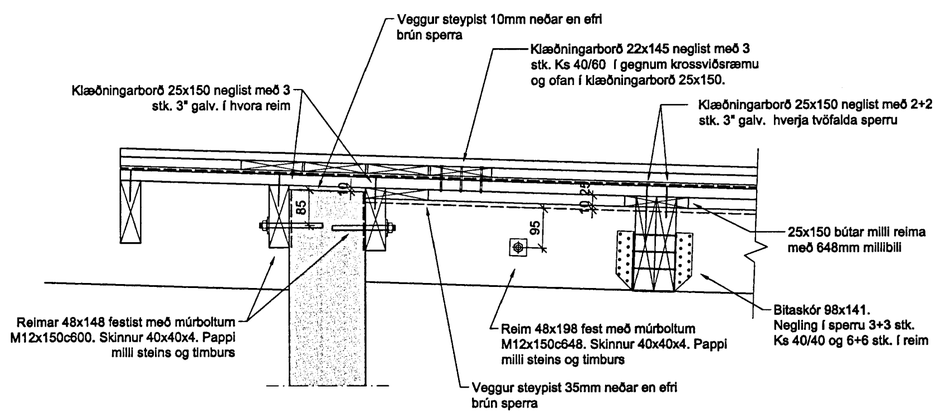

X / 08 SNEIÐING
Mkv. 1/10

BREYT.	DAGS.	TEXTI

FRÍSTUNDAHÚS VIÐ HESTVATN Í GRÍMSNESI Í LANDI GALTAR

ÞAKVIRKI
SNEIÐINGAR

HANNAÐ: KMÞ	TEIKNAÐ: KMÞ	YFIRF.: KMÞ	DAGS.: 10.06.06
SAMÞYKKT:			KT.: 130257-2409

VERKFRÆÐISTOFA KÓPAVOGS EHF
Dalvegi 18, 201 Kópavogi
Sími: 534-8810 Fax: 534-8818
verkkop@internet.is/Gsm 821-4922

SKJAL:
KVARÐI 1:20
BLAÐ NR. B-11
AÐALUPPDRÆTTIR:

12.6.2006 16:23:57