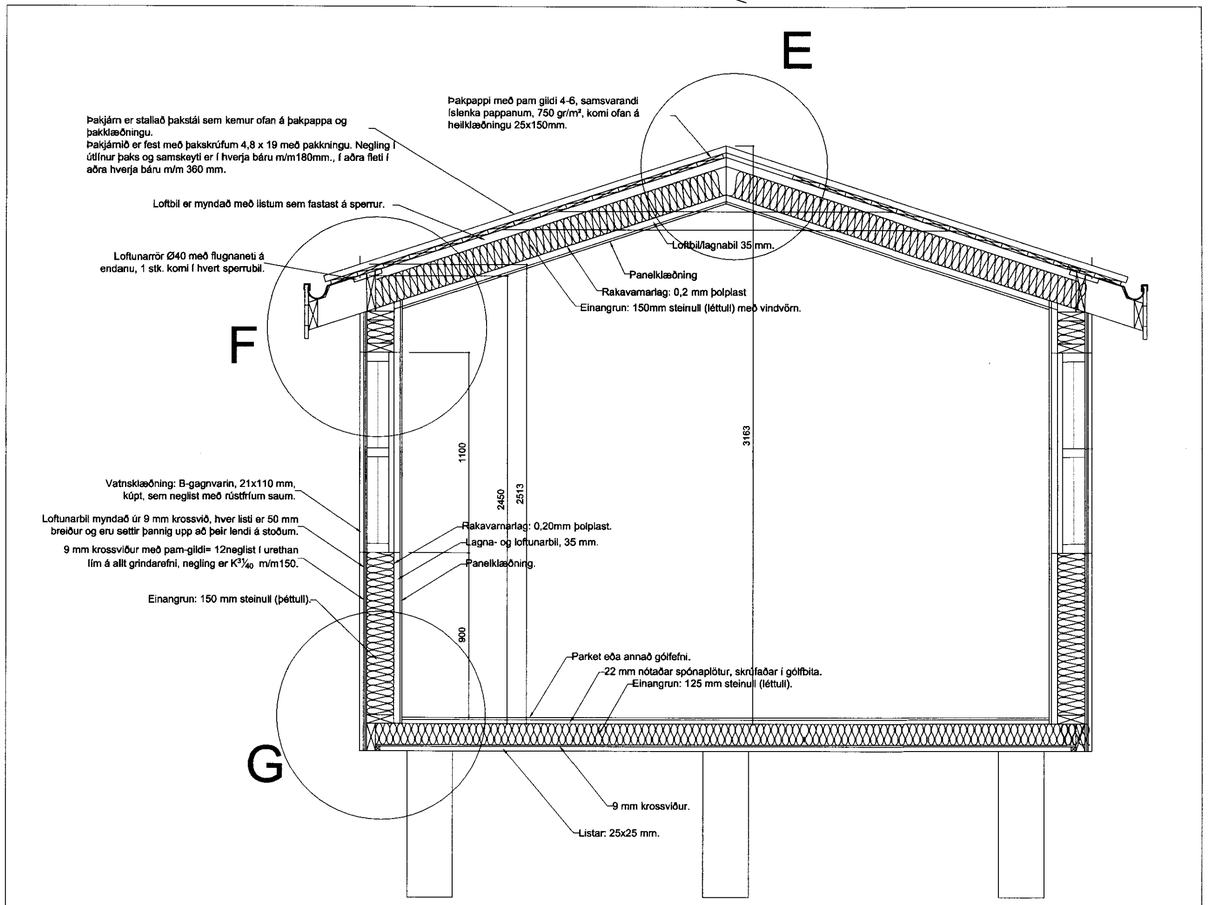

Þversnið í sumarhús með efnisskýringum.

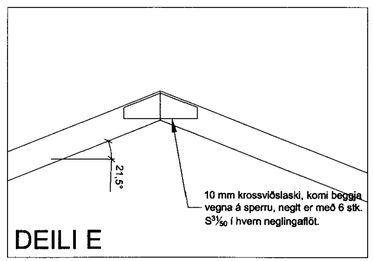

DEILI E

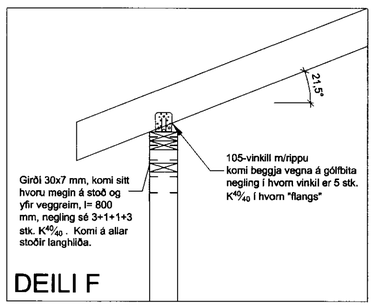

DEILI F

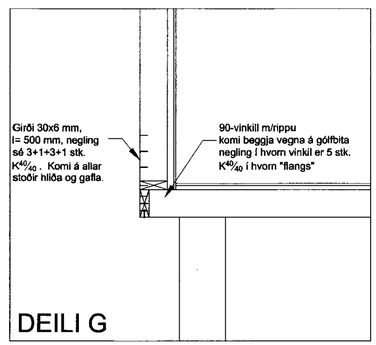

DEILI G

MÓTTEKIÐ
1 31 APR 2010
Byggingafulltrúi uppsv. Árnessýslu og Flóahr.

SKÝRINGAR VIÐ UPPBYGGINGU ÚTVEGGJA OG ÞAKS:

Útveggir hússins eru byggðir upp úr 45x148 mm timburstoðum með mesta millibili stoða m/m 600. Utan á útveggi komi 9 mm rakaþolin krossviður sem neglist með S31/50 m/m 150, krossviðurinn nái niður fyrir gólfbita og hjálpi með því móti að tengja saman gólf og veggi, síðan komi 9 mm loftbil undir timburvatnsklæðningu.

Allt timbur í burðarveggjum og sperrum skal vera styrkleikaflokkað í K18 a.m.k.

Ofan á sperrur kemur heilklæðning, 25x250 mm, þar ofaná kemur þakpappi og þakjárn. 6" einangrun kemur á milli sperra.

Þakjárn er neglt með þaksaum í aðra hverja hábáru með 600 mm millibili en við þakbrún skal neglt í hverja hábáru

Breytingar:

HÚSEY ehf
Teikni- og verkfræðiþjónusta. SELFOSSI

Vinnustofa: Stóru-Sandvík 4, 801 Selfoss. Sími 482-1738 / 898-9199 Netfang: husey@internet.is

Áb.m. og rétthafi ©: Samúel Smári Hreggviðsson, byggingatæknifræðingur, M.T.F.Í. Kt.: 200752-4659

Viðfangsefni: HVÍTÁRBRAUT 31, Vaðnesi, Grímsnes- og Grafningshreppi

Verkhluti: SNIÐ OG FESTINGAR

Mælikvarði: 1:50 og 1:20 *Teiknað/Reiknað:* ssh

Dagsetning: Stóru-Sandvík 4, í mars 2010

Samþykkt:

Verknúmer: 09 – 627

Teikn.nr.: 2–04