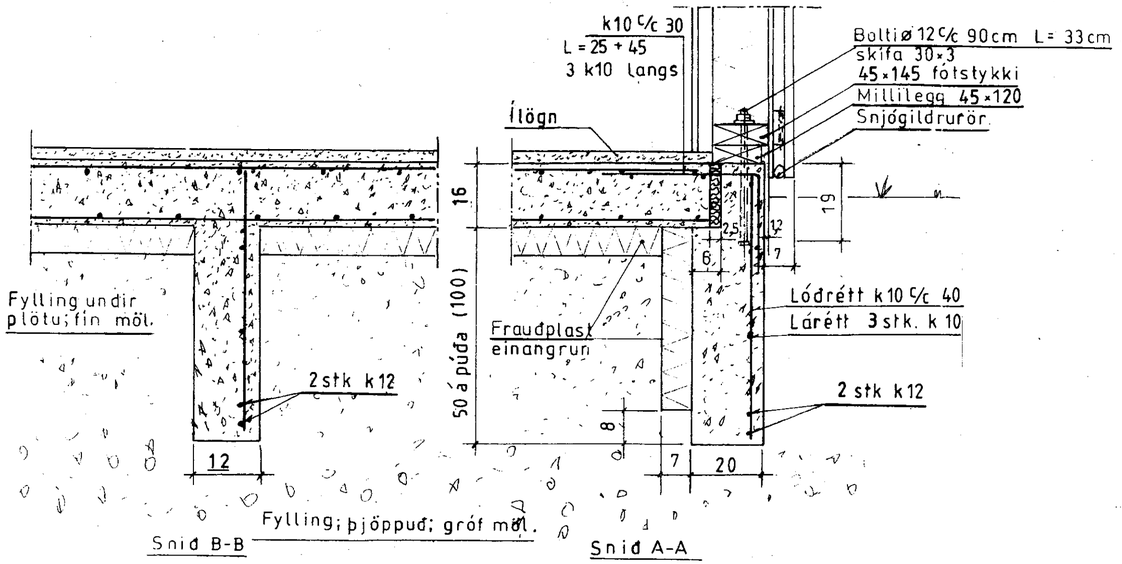

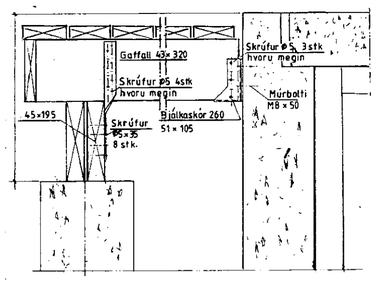

X–X

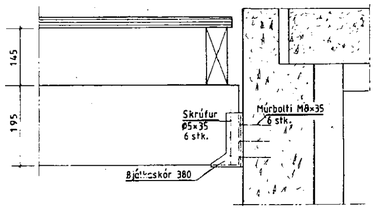

Z–Z

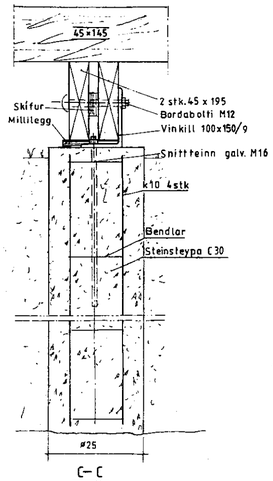

C–C

Ath.:
Sjá teikn.nr.

Mkv.: 1:10	Sumarhús í landi Vaðness, Grímsness og Grafningshreppi Árness. Lóð nr. 19 við Hrauntröð stærð=7804 m²	TEIKNIVANGUR
Dags. des.'10	Eigendur: Einar Jakobsson kt.150647-2749 Kristjana Jakobsdóttir kt.160157-4029	270733 - 2559
Nr. 273-07	Undirstöður snið — Burðarþol	291030-6829