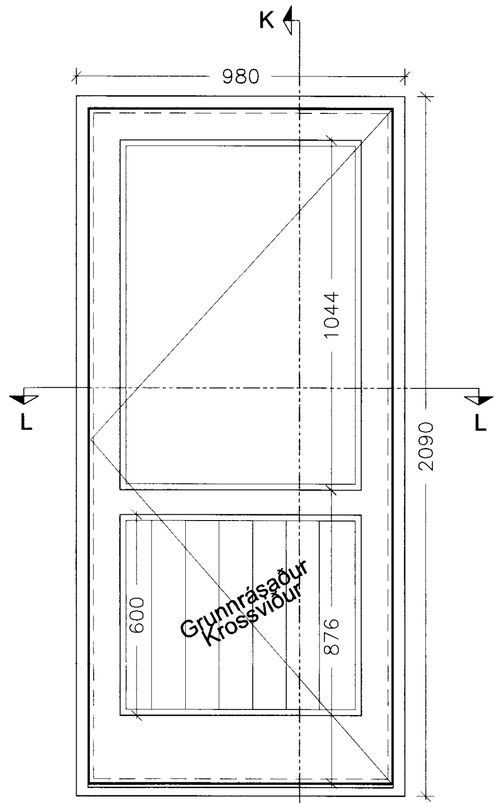

H1 1:10

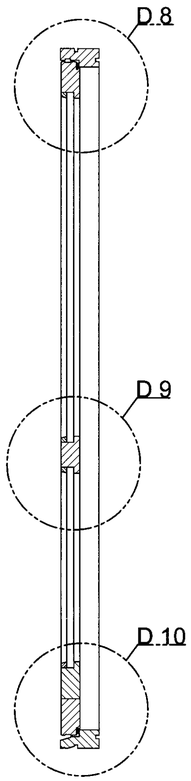

Snið K-K

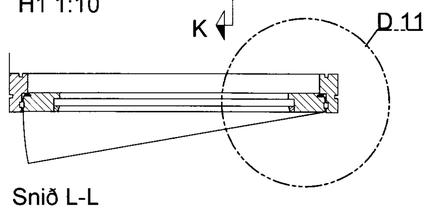

Snið L-L

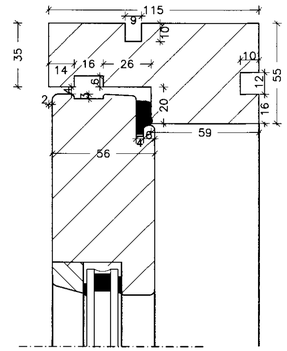

D8 1:2

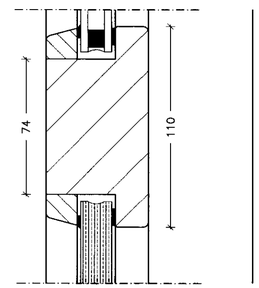

D9 1:2

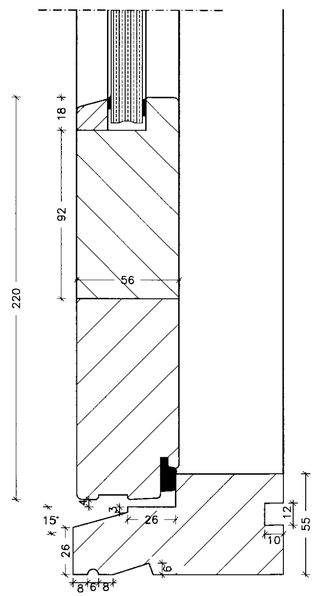

D10 1:2

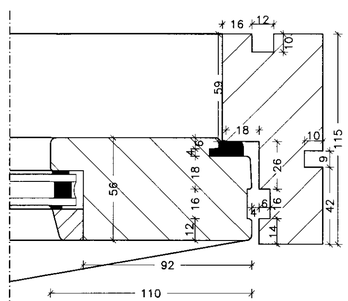

D11 1:2

VEGGIR OG ÞAK-BURÐARVIÐIR:

Allt timbur skal vera T1 eða betra að gæðum. Fótstykki húss er 48 x 123. Veggstoðir eru 48 x 123 c/c 600. Höfuðstykki er samsvarandi veggstoðum.
Sperrur eru eins og fram kemur á teikningum, millibil c/c 600 almennt. Festing fótstykkis við stoð skal vera með giröi 1x20x750, negling 5 stk 4/40 kambsaumur hvoru megin í hverja stoð, lágmark 60mm frá enda stoða.Veggir klæddir með 9 mm krossvið, þar sem skrúfast 4x50 c/c 98 á endum og 200 á miðri plötu auk límingar. Krossviður sé settur saman á grind.
Reka skal 2 stk 5" galv í tengingu stoðenda við fótstykki/höfuðstykki. Setja skal lausholt 48 x 98 c/c 800-1000 í vegghæð, fest með 2 stk 5"galv nöglum í hvern enda. Við stærri glugga komi upp á rönd 48x 100 skorið inn í stoðir. Almennt eru þaksperrur 48x148 kraftsperrur c/c 600. Fest við höfuðstykki með 2 stk bmf vinklum, boltað með 10 mm galv bolta í sperru og höfuðstykki, skinna 4d. Ofan á sperrur komi borðaklæðning 25x150, fest með 3 stk 3" galv nöglum í hverja sperru. Ofan á borðaklæðningu komi tjörupappi og bárujárn, fest með kambsaum með þéttingu í aðra hverja báru í fyrsta og annað neðsta borð og síðan með 600 mm bili upp eftir þaki. Loftun undir vatnsklæðningu skal vera amk 9mm. Klæðningu skal festa með sýruheldum saum, eða rúsbert skrúfum.
Gluggar og hurðir skulu festir með frönskum skrúfum, Ø6 c/c 400 eða ígildi þess.
Allar festingar í timbur skulu vera galv. Loftun þaks, einangrun húss, sjá sérmyndir.

Hurðasmíði:

Nota skal þéttvaxið Oregone Pine í útihurð. í Spjöld skal nota grunnrásaðan Oregone Pine krossvið eða sambærilegan og setja einangrun á milli spjalda.
Allar samsetningar skulu vera vandaðar og lausar við rifur.

Grunna skal hurðina með glærri grunnfúavörn. Hurðina á síðan að fúaverja með lit. Gæta skal vel að ekki séu dropar eða eyður í litun glugganna.

BREYTING

Breyting	Dagsetning	Teiknað	Yfirfarið
1	DD.MM.YY	XXX	XXX
X			

1:500 0 5 10 15 20 25 m

Friðrik Ólafsson Verkfræðingur.
Reykjafold 14 . 112 Reykjavik . Ísland
S. 896.5548 .
Kt. 240753-2439 . fridrikolafs@simnet.is

Frístunda og gestahús FB-11

Óstaðsett 6

Verkteikning, Hurð og deili

Verknúmer:	10-01	**Verkefnastjóri:**	FÓ
Hönnun:	EFM	**Teiknað:**	EFM
Yfirfarið:	FÓ	**Samþykkt:**	Friðrik Ólafsson Kt. 240753-2439
Mælikvarði:	1:10 & 1:2	**Dagsetning:**	Ágúst.2010
Skrá:	Master 15.8.2010.dwg	**Blað:**	(31)4.2