GRUNNMYND AF UNDIRSTÖÐUM MKV. 1:50

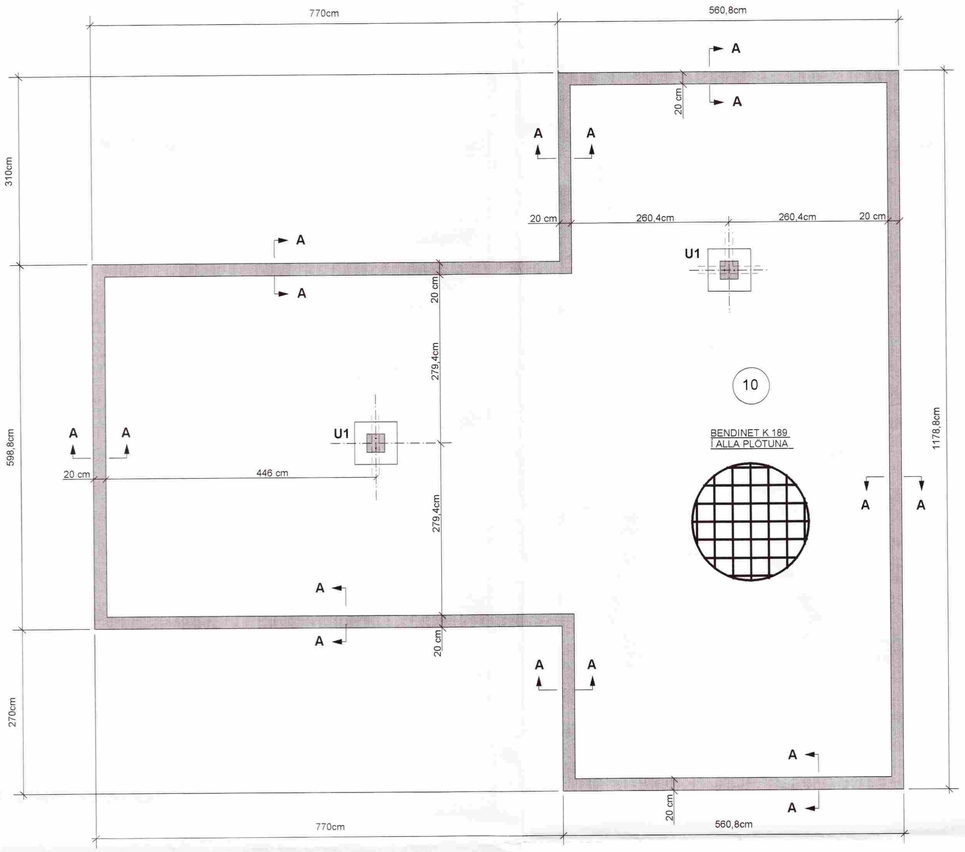

SNIÐ A-A MKV. 1:10

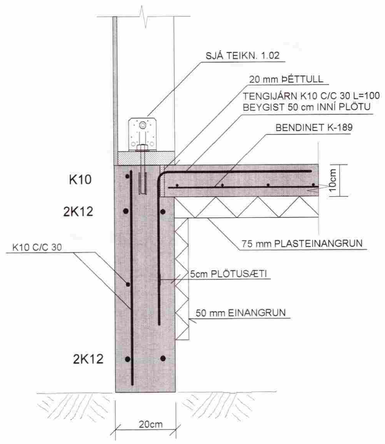

FROSTÞOLIN ÞJÖPPUÐ FYLLING

SÚLUUNDIRSTAÐA : U1 , MKV. 1:10

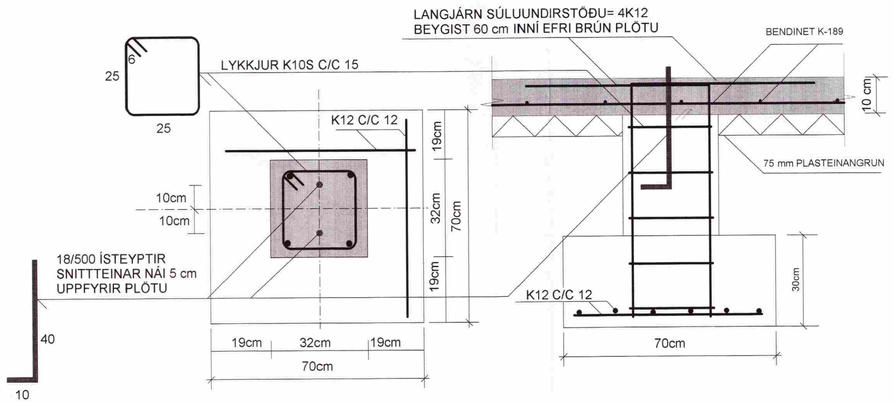

SKÝRINGAR:

STEINSTEYPA: UNDIRSTÖÐUR OG BOTNPLATA S-250
LOFTINNIHALD SÉ 5-6% OG VS-TALA SÉ MINNI EN 0.55

STEYPUSTYRKTARSTÁL: KS-40S
BOTNPLATA ER 10cm Á ÞYKKT.
Í ALLA BOTNPLÖTUNA ER BENDINET K-189 EÐA
EINFÖLD JÁRNAGRIND K10 C/C 30
SETJA SKAL 3cm STEINA UNDIR GRINDINA ÞAÐ ÞÉTT AÐ HÚN SÉ
Í JAFNRI HÆÐ MIÐAÐ VIÐ YFIRBORÐ PLÖTU.
ÞETTA ER MJÖG MIKILVÆGT VEGNA GÓLFHITALAGNA SEM
STEYPTAR VERÐA Í PLÖTUNA (SJÁ LAGNATEIKNINGAR)

UNDIR ALLA BOTNPLÖTUNA ER LAGT 75 mm EINANGRUNARPLAST.
NIÐUR MEÐ SÖKKLUM KEMUR EINANGRUN EINSÖG SÝNT ER Á SNIÐUM

UNDIRSTÖÐUR STANDA Á FROSTÞOLINNI FYLLINGU SEM ÞJAPPA SKAL
Í LÖGUM ÞAÐ VEL AÐ EFTIRFARANDI SKILYRÐUM SÉ FULLNÆGT
E2> 100 MPA OG HLUTFALLIÐ E2/E1< EÐA =2.5
HÆÐ FYLLINGARPÚÐA SÉ MINNST U.Þ.B 60 cm UNDIR BOTNPLÖTU

FYLLINGAR INNÍ GRUNN SKAL ÞJAPPA Í 30cm LÖGUM
MEÐ STÓRUM VÍBRÓSLEÐA OG VÆTA VEL Á MILLI LAGA

ALLAR MÁLSETNINGAR ERU Í SENTIMETRUM
ALLIR KÓTAR ERU Í METRUM

TEIKN.NR. 1.01	Tæknivangur ehf. Kirkjustétt 26 , 113 Reykjavík Sími:564 22 44 , Netf. mg.tv@vortex.is
KVARÐI: 1:50, 1:10	
DAGS. SEPT.2005	
HANNAÐ: MG	VERKEFNI: KERHRAUN 2-GRÍMSNESI, HRAUNHOLT 40
TEIKNAÐ: MG	BURÐARVIRKI: UNDIRSTÖÐUR , GRUNNMYND, SNIÐ OG SKÝRINGAR
YFIRFARIÐ: Magnús Gylfason KT.201251-4199	