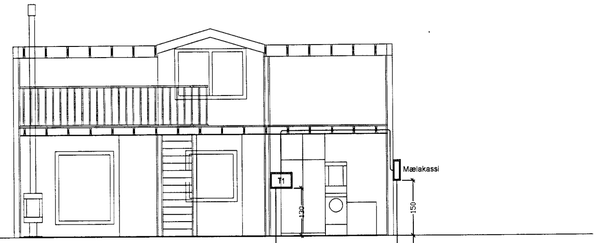

SNIÐ A–A
MKV. 1:100

POTTUR 25MM PEH
GARÐLJÓS 25MM PEH
SÉRSKAUT 25MM PEH

HEIMTAUG RAFVEITU 50MM PEH
PÍPA SKAL NÁ AÐ LÓÐAMÖRKUM

GARÐLJÓS 25MM PEH

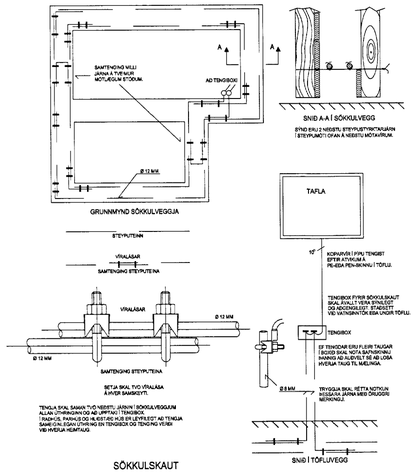
SAMTENGING VELLI JARNA Á TVEIMUR MÖTUÐUM STOKUM.
AÐ TENGIBOX
A
A
Ø 12 MM
GRUNNMYND SÖKKULVEGGJA
STEYPUTEINN
VÍRALABAR
SAMTENGING STEYPUTEINA
VÍRALABAR
Ø 12 MM
Ø 12 MM
SAMTENGING STEYPUTEINA
BETJA SKAL TVÖ VÍRALABA Á HVER SAMSKEYTI.
TENGJA SKAL SAMAN TVÖ NEÐSTU JÁRNIN Í SÖKKULVEGGJUNUM ALLAN LÝTRINGINN OG MÆLIPÍPAN Í TENGIBOX
TRAÐKOS, PARHUS OG HLÉSTAÐ HÚS ER LÉVEFEST AÐ TENGJA SAMAN ÖLL EGNA LÝTRINGI EN TENGIBOX OG TENGING VERÐI VIÐ HVERJA HEIMTAUG.
SNIÐ A-A Í SÖKKULVEGG
SYNIÐ ER Í 2 NEÐSTU STEYPUSTYRKTARÁRN Í STEYPUMÓT OFAN Á NÉÐSTU MÖTAVRUM.
TAFLA
10°
KORNAVÍR Í PÍPU TENGIST EFTIR ATVIKUM Á PE-EÐA PEN-SKINNU Í TÖFLU.
TENGIBOX FYRIR SÖKKULSKAUT SKAL ÞOLA ÞÉR ÞYNGDIN OG NÁKVÆMLEGT STAÐSETT VIÐ VATNSINNTÖK EÐA UNDIR TÖFLU.
TENGIBOX
EF TENGDAR ERU FLEIR TAUGAR I BOXIÐ SKAL NOTA SAMÁRKNU MARKIÐ AÐ ÁLÁRSÝSL EÐ AÐ LÓÐA HVERJAR TAUG TIL MÆLIKNA.
Ø 8 MM
TRYGGJA SKAL, RÉTTA NOTKUN NÉÐSTÁLAR JÁRNA MEÐ ÞRUGGRI MÉRKINGU.
SNIÐI Í TÖFLUVEGG

SÖKKULSKAUT

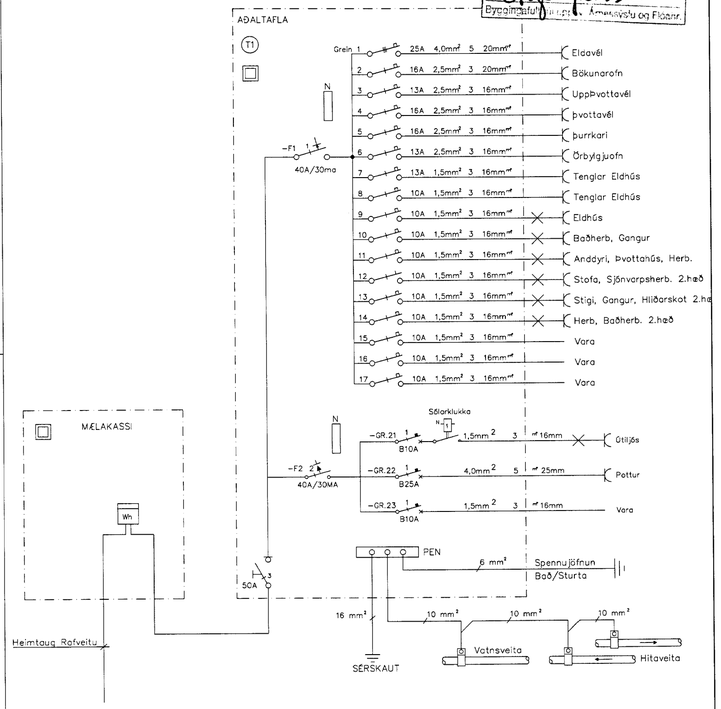

MÓTTEKIÐ
22 APR. 2013
Byggingarfulltrúi Ármannsvistu og Flóahr.

Breytingar:	
1	
2	
3	
4	

Dagsetn:	08.10.2011
Teiknað:	Gísli Þór Pétursson
Hannað:	Gísli Þór Pétursson
Yfirfarið:	Ásgeir Sigurðsson
Sampykkt:	kt:181254-2709

Verkefni:
Raflagnir í sumarhús

Staður:
Lyngbrekka 16, Grímsnesi.

Mkv.:

Verkhluti:
Einlínumynd, sökkulskaut og snið

Samræmingarhönnuður: