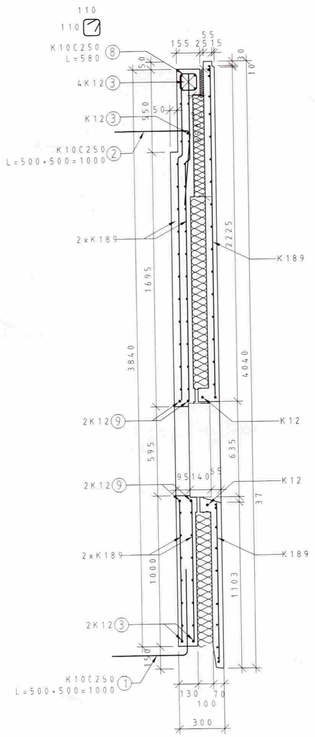

SNIÐ 2

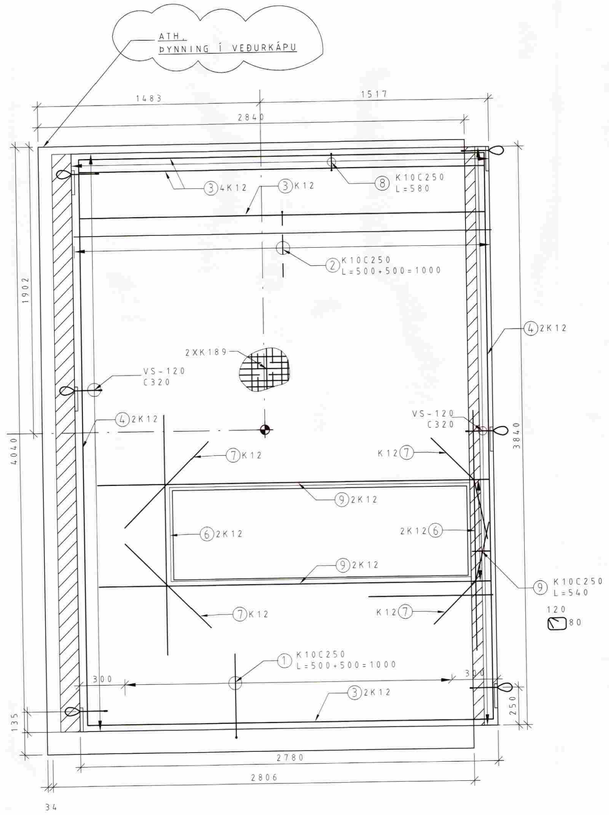

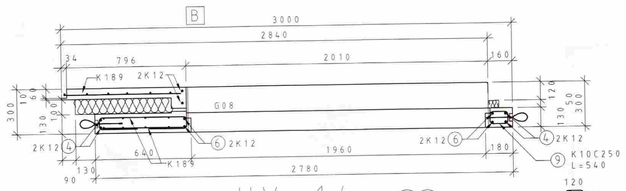

SNIÐ 1 UV-14

TEGUND nr.	ÚTLIT/FORM mm	GERÐ Ø	FJÖLDI stk	LENGD mm
1	500 500	K10	9	1000
2	500 500	K10	11	1000
3	2700	K12	7	2700
4	3760	K12	4	3760
5	80 120	K10	3	540
6	1595	K12	4	1595
7	800	K12	4	800
8	110 110	K10	11	580

Byggingarfulltrúi:

MÓTTEKIÐ
22 SEPT. 2008
Byggingafulltrúi uppsv. Ármessýslu og Flóahr.

Rúmgildi:

Þungi:	5,209		tonn
Flatarmál :	°10,55 (Burðarvirki) / 10,17 (Veðurklæðe þegar á við) / 12,12 (Brúttóflatur)		m²
Rúmmál:	1,37 (Burðarvirki) + 0,71 (Veðurklæðe þegar á við)	= 2,08 (Heildarrúmmál)	m³
Fjöldi:	1		stk.
Flokkur:	Útveggur		-

Efnisgæði:

Steypa burðar:	C25	MPa
Steypa kápa:	C30	MPa
Slakbending:		MPa
Spennistál:	fo,1,k/fpk =	MPa
Smíðastál:		MPa

Steypuhula:

Ytri brún (VK):	35	mm
Innri brún (BE):	30	mm
Neðri brún :	30	mm
Efri brún:	30	mm

Beygjureglur járns:

Lágmarks D / Minimum D :

Ø ≤ 16mm	min D = 4 Ø
Ø > 16mm	min D = 7 Ø

Vinklar, krókar og slaufur :

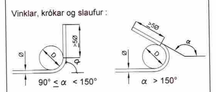

Skerlykkjur :

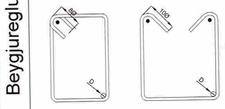

Áferð:

- Loftorkuperla
- Mynstursteypa
- Létthraunað
- Sjónsteypa
- Glattað
- Pússað
- Vélpússað
- Kústað
- HM Hvítur marmari
- A Annað
- B Stálmót

Breytingar

Breyting:	Dags.:	Breytt af:	Hverju breytt :

Skýringar

HÖNNUNARSVIÐ

Verkkaupi: Ingvar Geirsson, Blómvangi 17, 220-Hafnarfirði

Einingarnúmer: UV-14

Verknr.: V-7125

Mkv.: 1:20

Verkefni: Sumarhús við Suðurbakka 10,Grímsnesi Einingar

Samræmingarhönnuður :

Undirskrift hönnuðar : 020561-4759

Hæð: 1.hæð

Hannað : VJ

Teiknað : RE

Yfirfarið : VJ

Útg.dags.: 17.01.2008

Teikn.nr.: V-7125-B19

LOFTORKA Borgarnesi ehf.
Engjaás 1 310 Borgarnes
Sími : 433 9001 Fax : 433 9013
www.loftorka.is