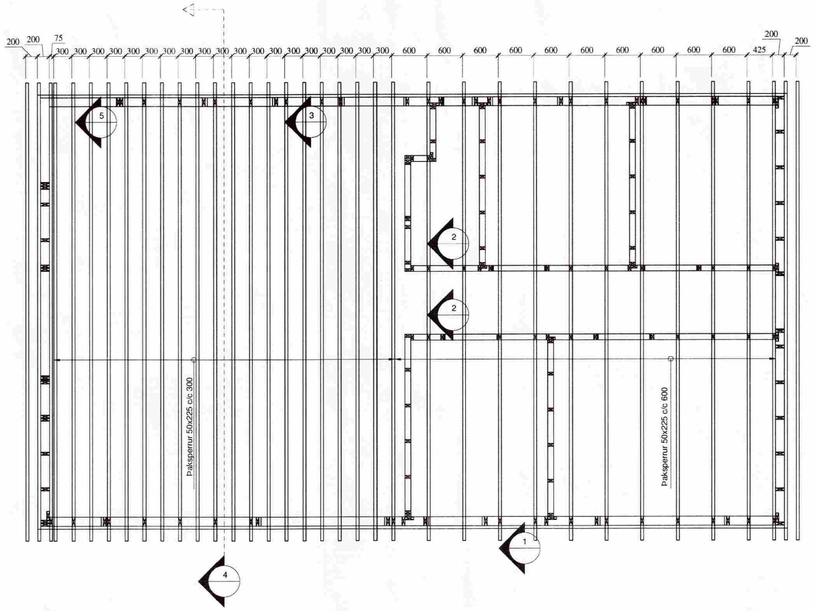

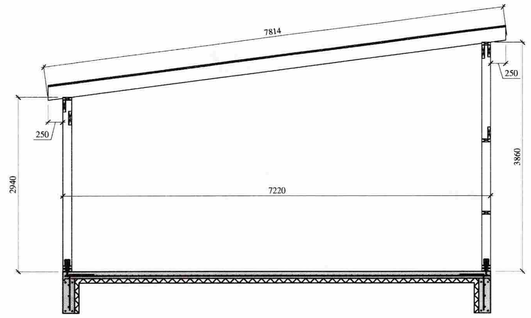

4

MÓTTEKIÐ
24 NÓV 2008
Byggingafulltrúi uppsv. Ármessýslu og Flóahr.

ATHUGASEMDIR OG SKÝRINGAR

Allt fyrirskrifað timbur er sambærilegt eða betra en T1 að gæðum.

Loftun þaks:
Nota skal Φ40mm loftunarrör.
1 stk í hvert bil þar sem millibil milli sperra er 300mm.
2 stk í hvert bil þar sem millibil milli sperra er 600mm.

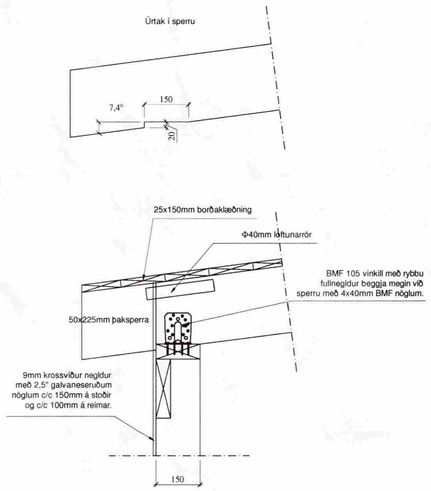

1

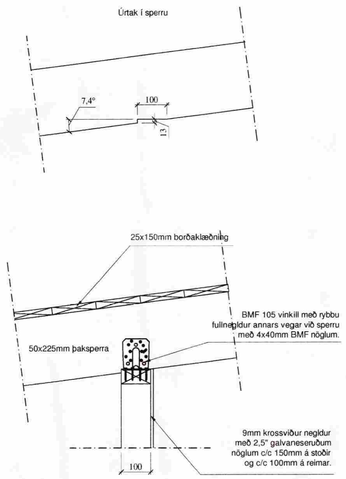

2

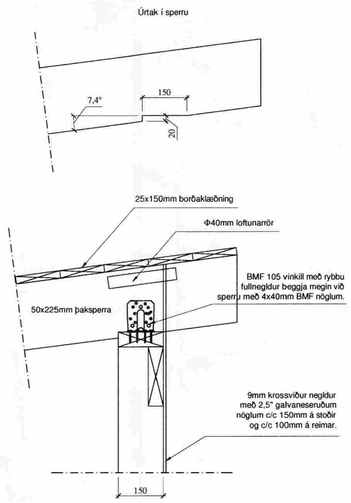

3

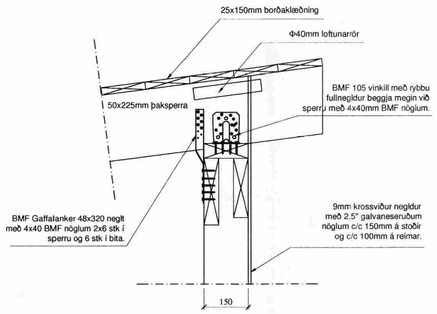

5

Öll mál eru í millimetrum.

Friðrik Ólafsson
Verkfræðingur
Reykjafold 14, 112 – Reykjavík, Sími: 5848
Kennitala: 240753-2439, Net-fang: friddrik@ofdbarnet.is

HANNAÐ AF:	TEIKNAÐ AF:	YFIRFARIÐ AF:
FÓ/KM	KM	FÓ
DAGSETNING: 01.07.2007	KVARÐI: 1:50 & 1:10	DAGSETNING BREYTINGAR: 17.11.2008

ÞRASTARHÓLAR 10, BÚRFELLI

B500 — Sniði 5 bætt við

ÞAK, GRUNNMYND
SNIÐ

VERKNÚMER:	BLAÐ:	ÚTGÁFA:
07-155	03	-