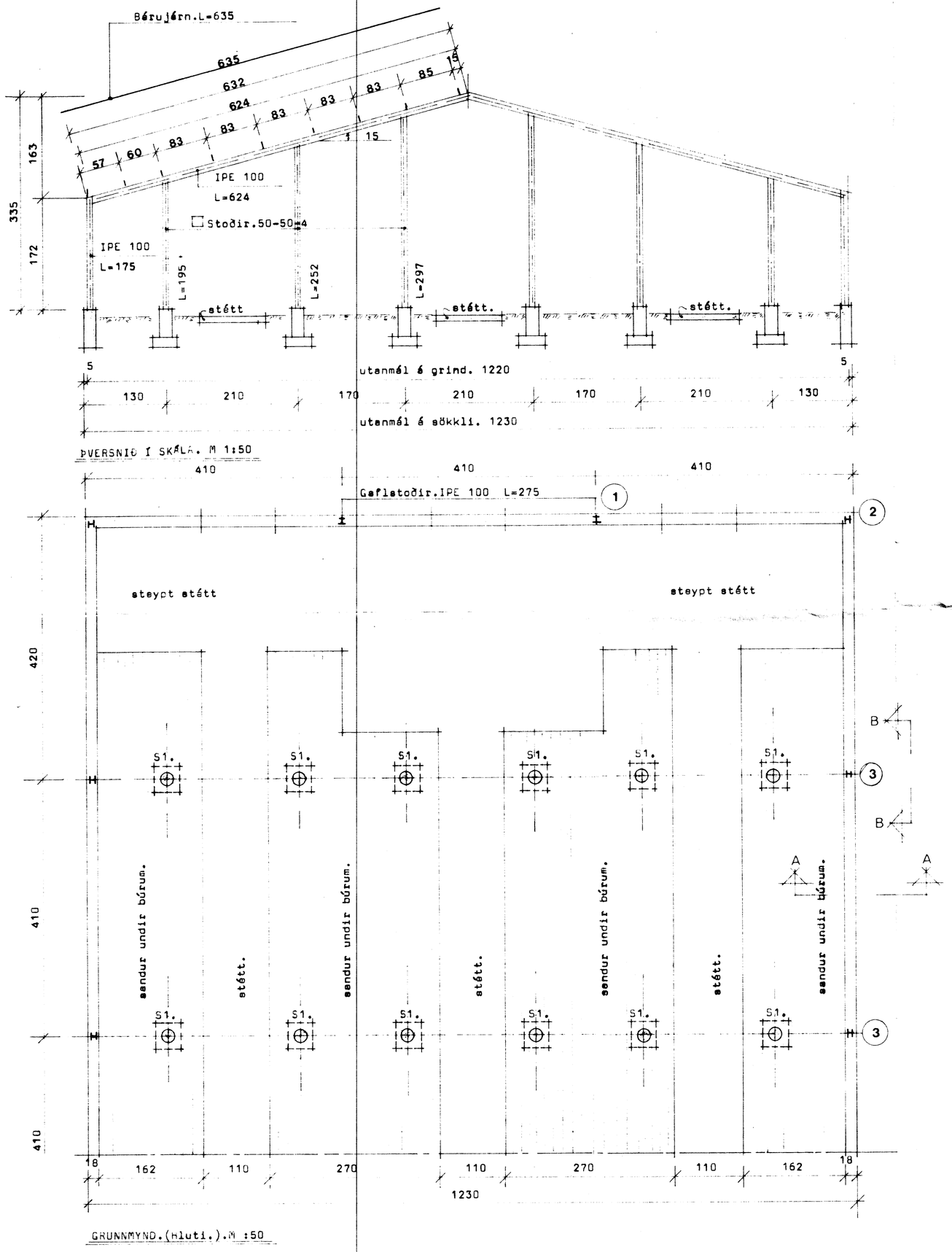

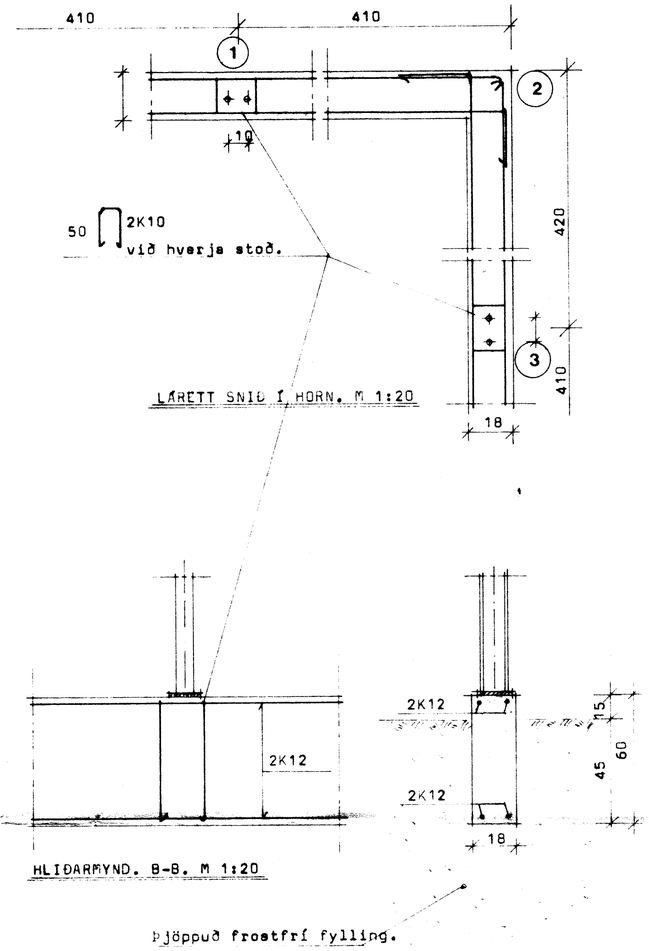

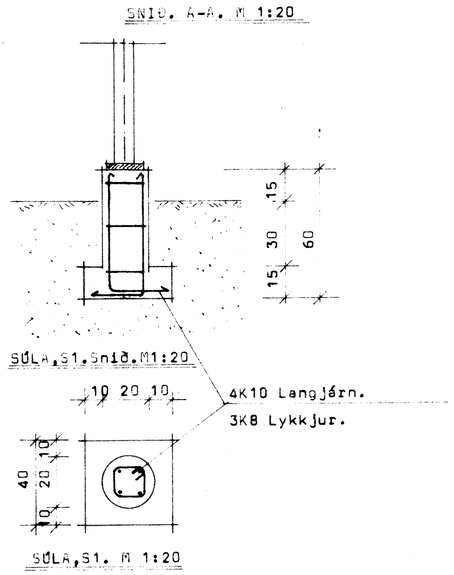

BL BYGGINGASTOFNUN LANDBÚNAÐARINS
LAUGAVEGI 120, REYKJAVÍK, SÍMI 25444
BJÖRNSKOT,SKEIÐAHREPPI,ÁRN.

MINKASKÁLI.Stálrammi, B=12,30 metrar.
Þversnið,grunnmynd & snið.

TEIKN. NR. 85-5252	/B1
BREYTT FRÁ	
MÆLIKVARÐI 1:20-1:50	
DAGSETNING 07.06.1987	
TEIKNAÐ Rolf Árnason.	