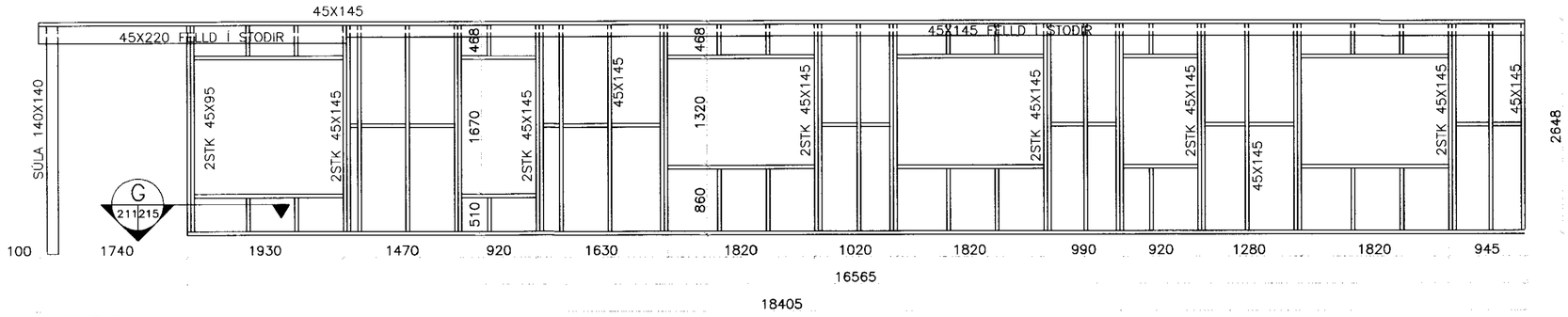

VEGGUR 7.

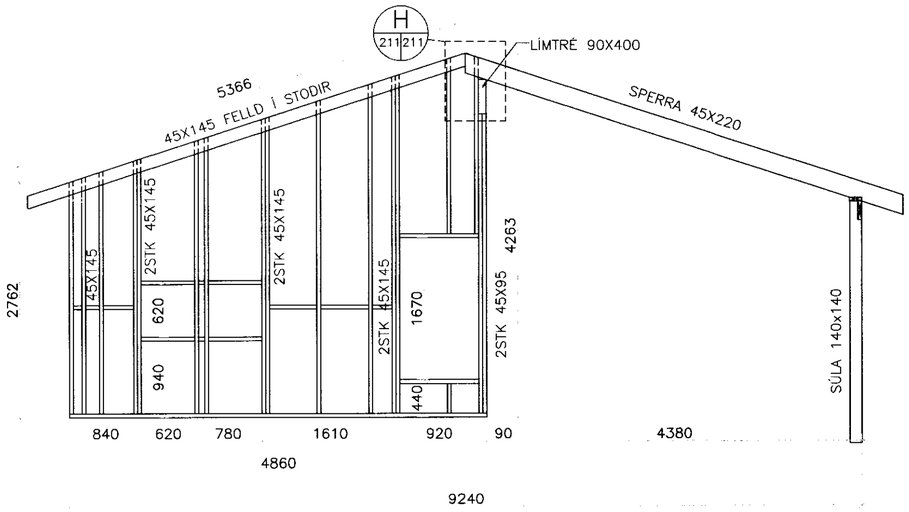

VEGGUR 10.

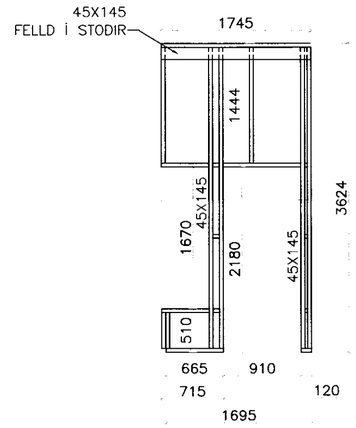

VEGGUR 9.

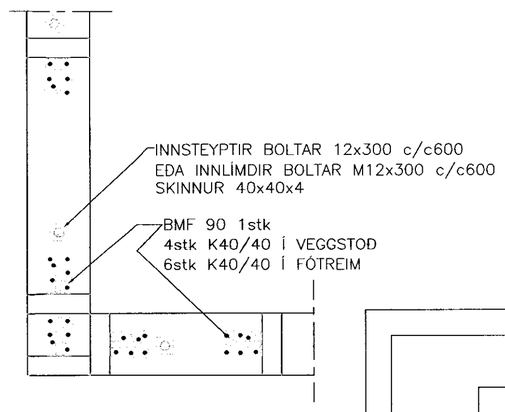

DÆMIGERT SNIÐ Í HORN

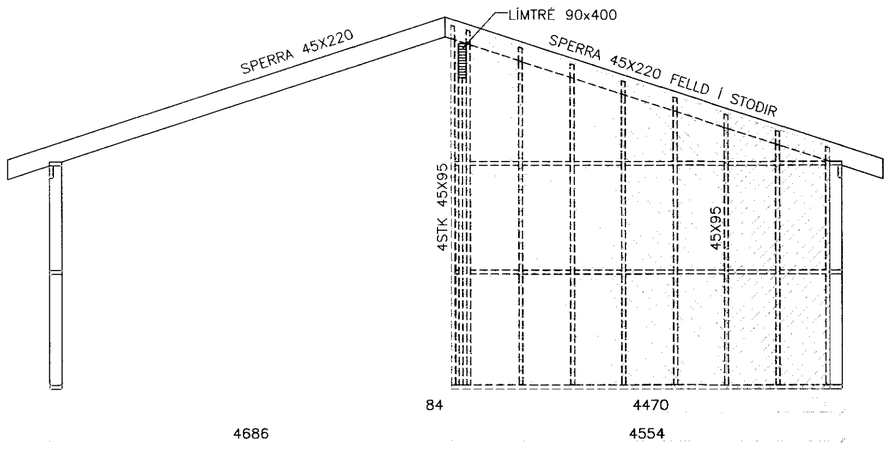

VEGGUR 11.

STÍFINGARVEGGUR KLÆDDUR KROSSVIÐI

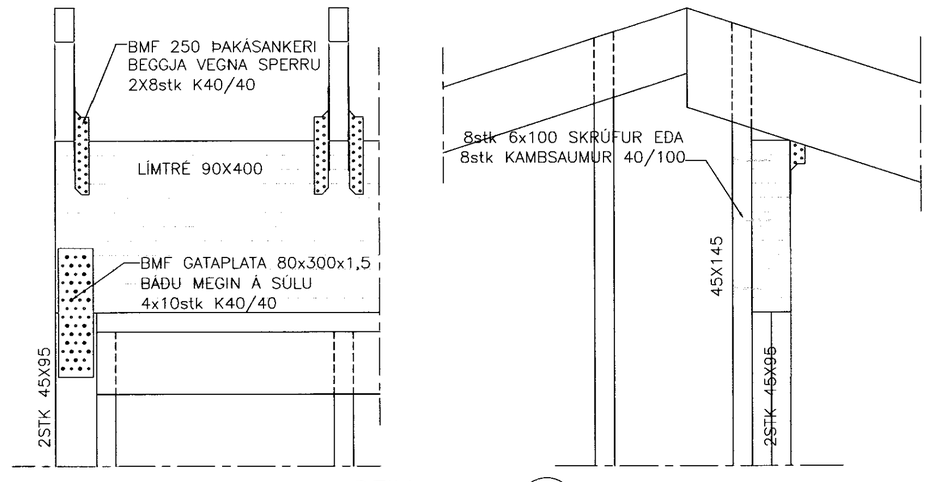

DEILI
Mkv:1:10
H
214

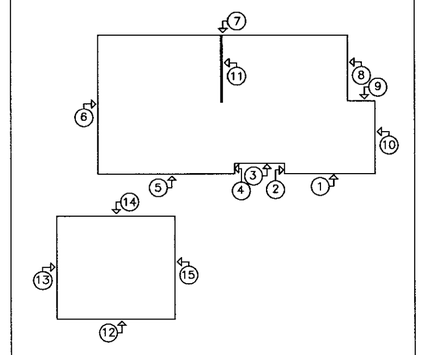

BRAUTARHOLT 10 SKEIÐAHREPPI

BURÐARVIRKI	Mælikvarði
VEGGJAGRINDUR	1:50
STÍFINGARVEGGUR	1:50
SNIÐ Í HORN	1:10

Hannað:	Teiknað:	Yfirfarið:	Dags:
KG	KG		08.04.2005
Skráð á diski:	Skráarnafn:	Verknr.	Bl.nr.
	04208-21	04208	211

Samþykkt:

VERKFRÆÐISTOFA SUÐURLANDS EHF
Austurvegur 5, 800 Selfoss, Sími: 482 3900, Fax: 482 3914, Netf: verksud@verksud.is