GRUNNMYND
M = 1:50

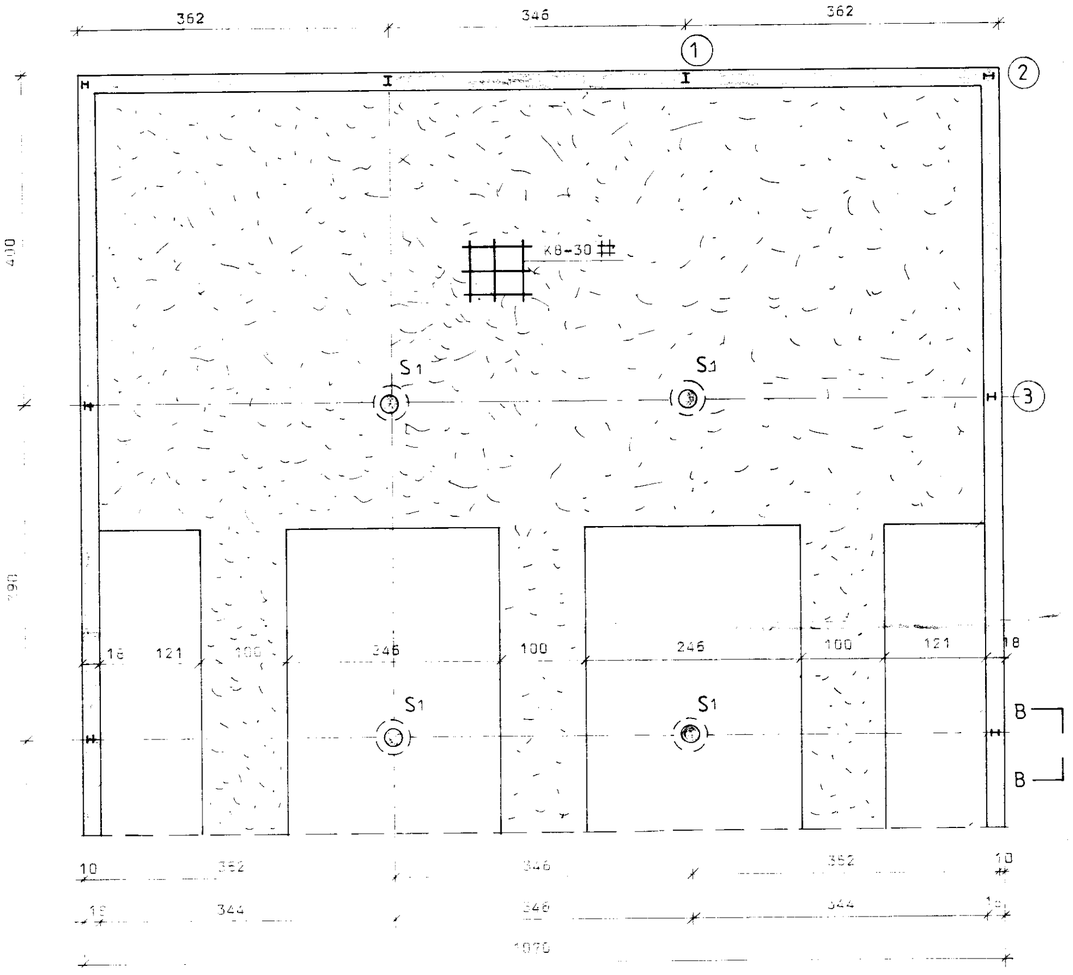

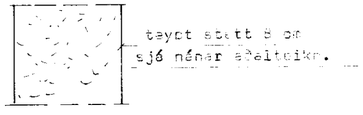

M = 1:20

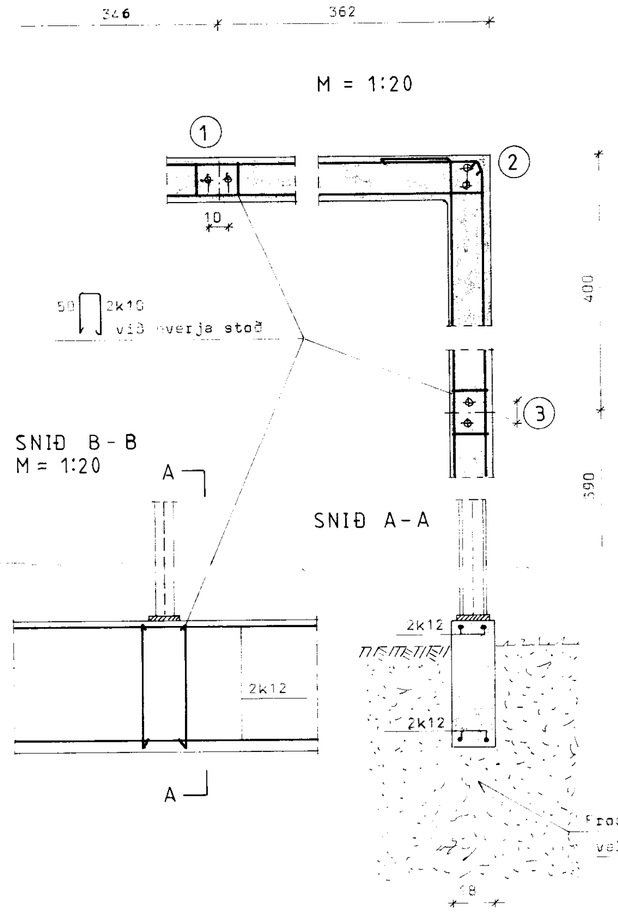

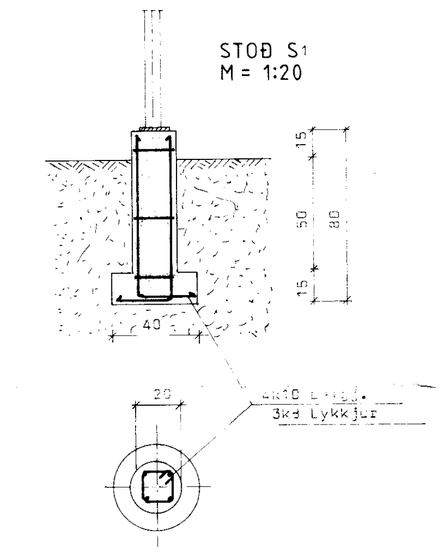

BL BYGGINGASTOFNUN LANDBÚNAÐARINS
LAUGAVEGI 120 REYKJAVÍK SÍMI 25444

REFAHÚS m/m 3,9 BREIÐD 1070
GRUNNUR

Sig. Sigvaldason

TEIKN. NR
BREYTT FRÁ
MÆLIKVARDI
DAGSETNING
TEIKNAÐ