SNIÐ Í HAUGHÚSSÖKKUL LÁGAN
M = 1:20

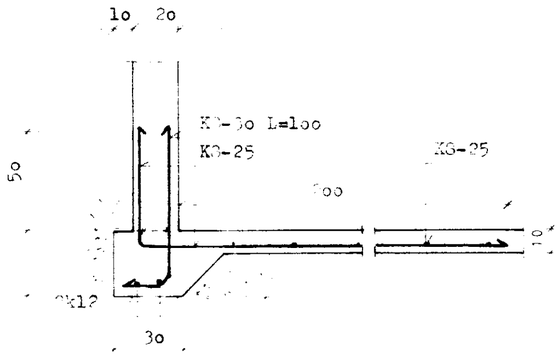

SNIÐ Í HAUGHÚSSÖKKUL HÁAN
M = 1:20

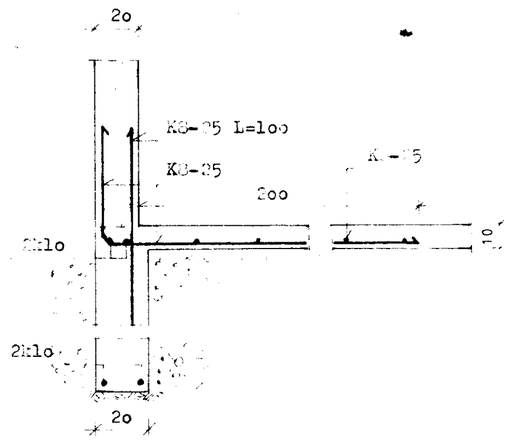

"S"
STOÐ/UNDIRSTAÐA
M = 1:20

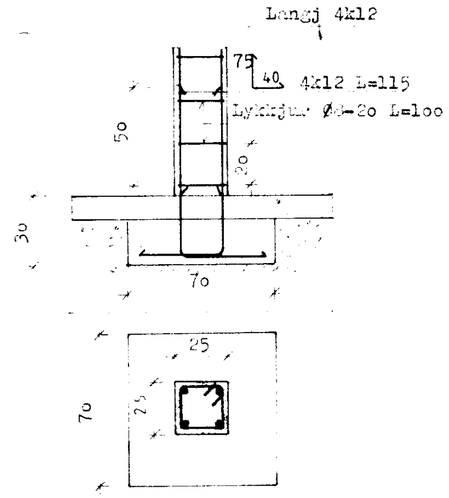

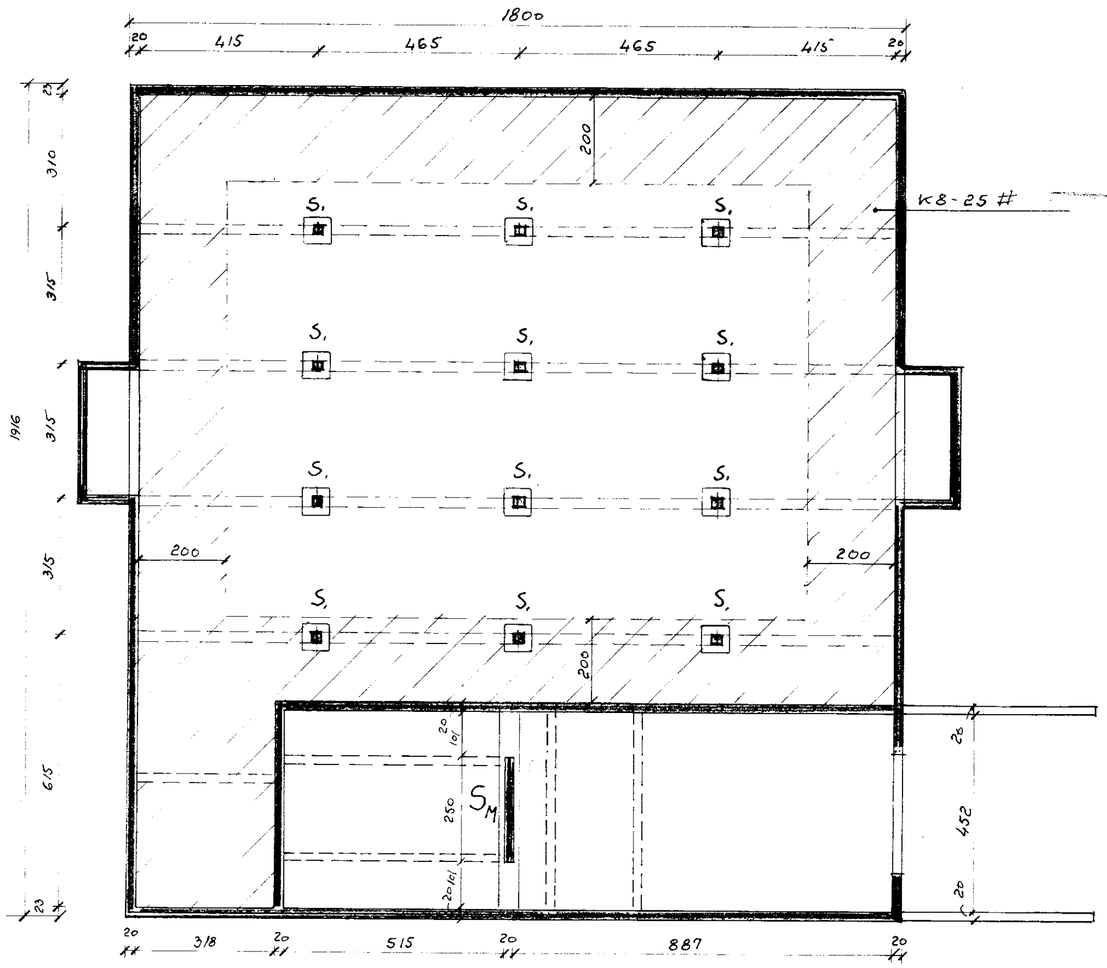

Snið M-M
M=1:20

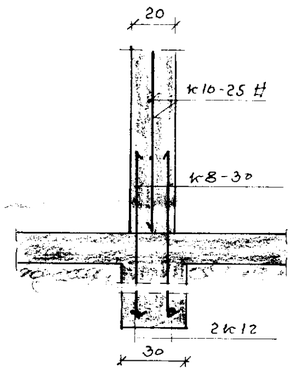

"S_M" M=1:20

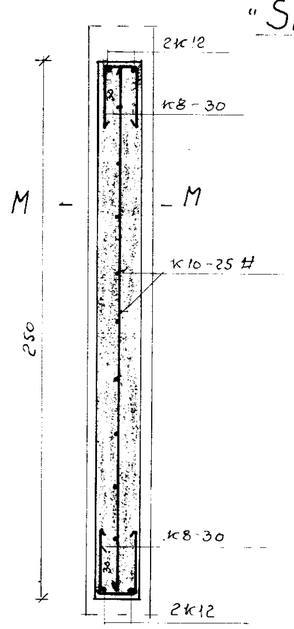

Sandlækjarkot Gnúp Árn.			
Sigurður Sigvaldason verkfr. S 38243			
Undirstöður Botn í haughúsi	Mælikv. 1:100 1:20	Reikn. Teikn. Samb.	8
Reykjavík, maí '88 Sig. Sigvaldason	Verkefni nr. 1.		
	Breytingar		