Skýringar:

1. Járnbent steinsteypa:

Bendijárn merkt K skal vera kambstál K400S eða betra. (togspennumörk = 400N/mm2). Heimilt er að nota K400S í lykkjur (þvermál beygjuhrings er 3d). Járnum skal haldið í réttri fjarlægð frá mótunum með þar til gerðum kubbum úr steypu eða harðplasti. Steypuhula skal vera 30mm minnst. Allar járnastærðir eru mm. Mál á lykkjum er utanmál. Víxlunarlengd í samskeytum: K10-400mm. Sigmál steypu skal vera 50-100mm. 4.5-5.5% loftblendi skal nota í alla steypu. Alla steypu skal titra í mótum. Öll steypa hrærist vandlega í vél 1 1/2mín. Nota skal steypuflokk S.250. Steypuhula=fjarlægð járna frá yfirborði steypu skal vera 30mm.

Grunnur:

Húsið er grundað á 5-6m þykkum moldarkendum,þurrum og sæmilega þéttum jarðvegi.
σgr=1.4kg/cm2 undirstöðum, annars 0,5-0,75kg/cm2.

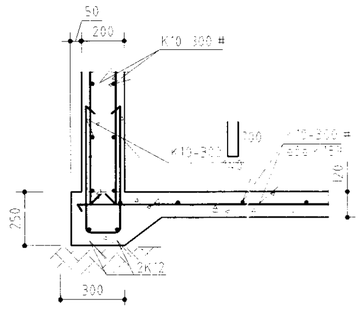

Snið V1-V1
Mkv 1:20

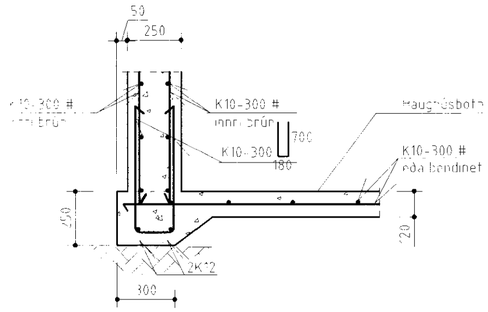

Snið V2-V2
Mkv 1:20

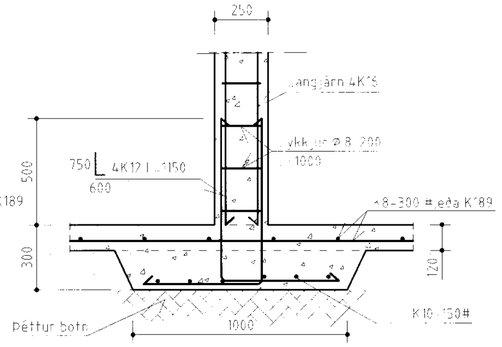

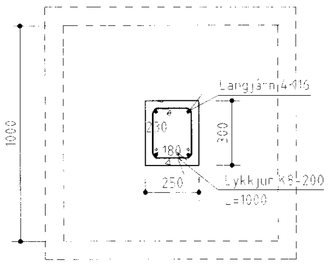

S1: Stoð/undirstaða
Mkv 1:20

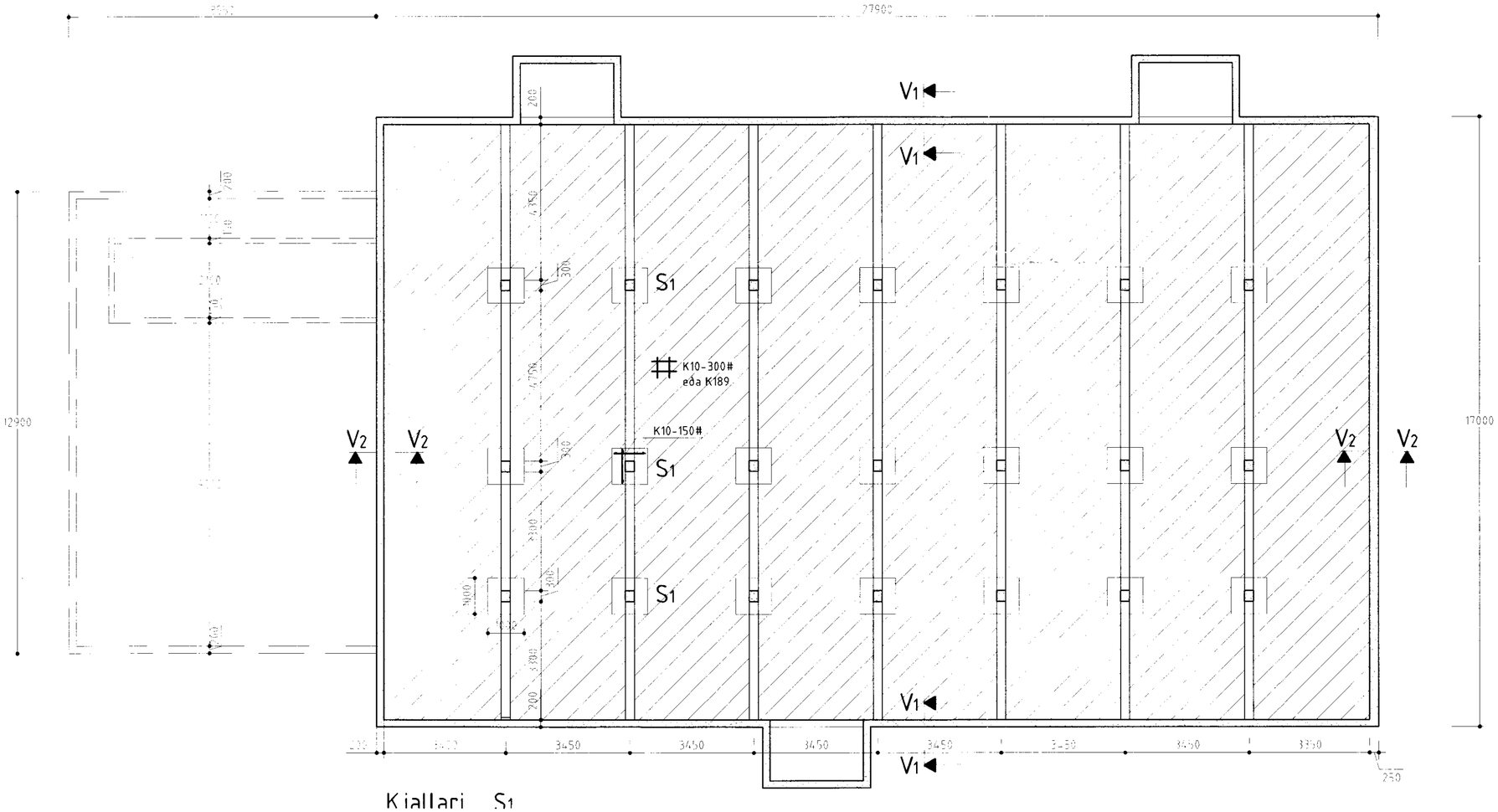

Kjallari S1

BYGGINGAÞJÓNUSTA BÆNDASAMTAKA ÍSLANDS BÆNDAHÖLLINNI, HAGATORGI, REYKJAVÍK sími: 5630300	Verk nr: 0582-10 Blað nr: 4 af:
Hlíð, Gnúpverjahreppi, Árn. Fjós Kjallari, grunnmynd og snið	Mkv: 1:20 1:100 Dags: 28/07/1998 Breytt: Hannað: S.S. Teiknað: KL.Á.

Sig. Sigurðsson