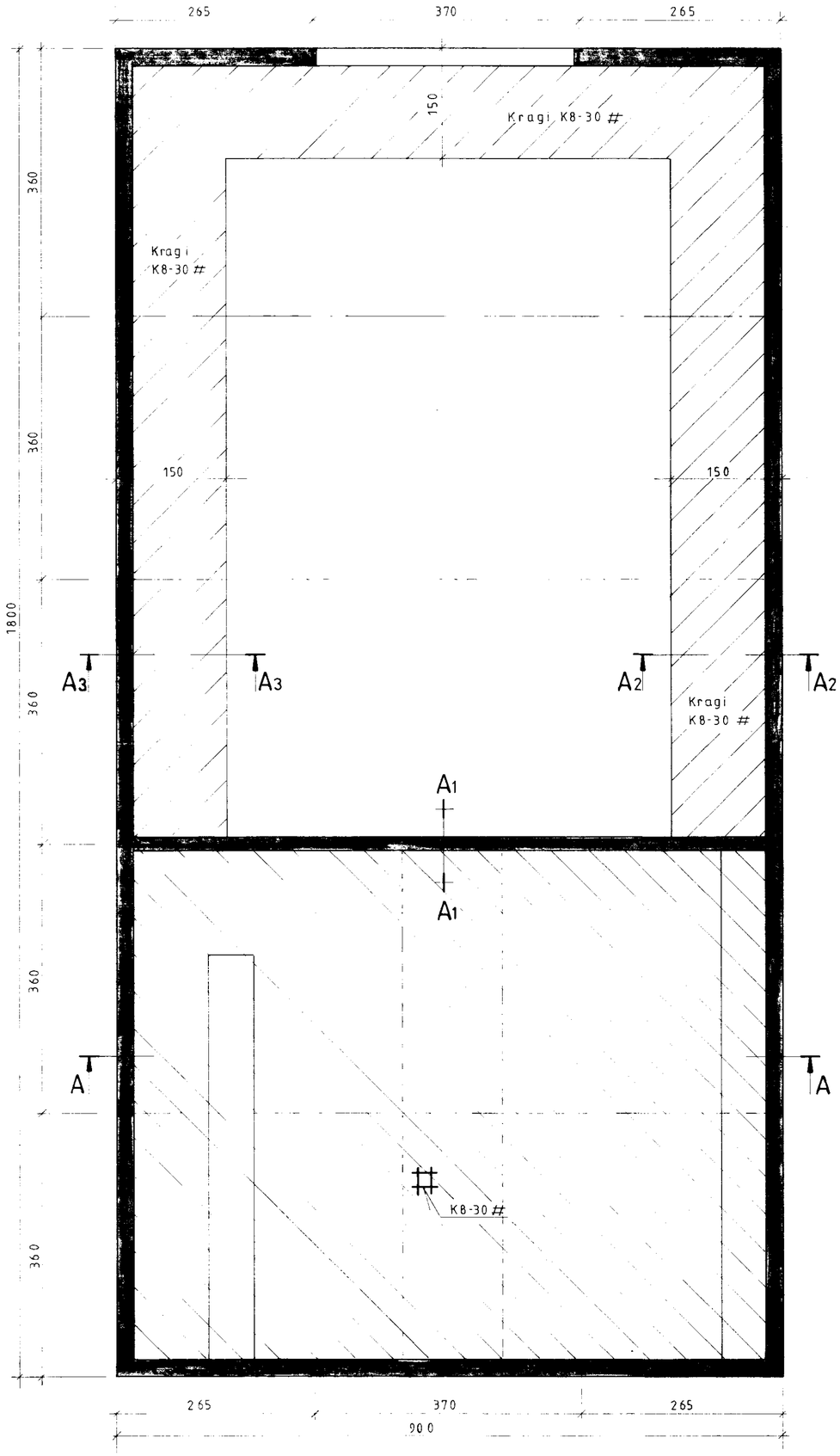

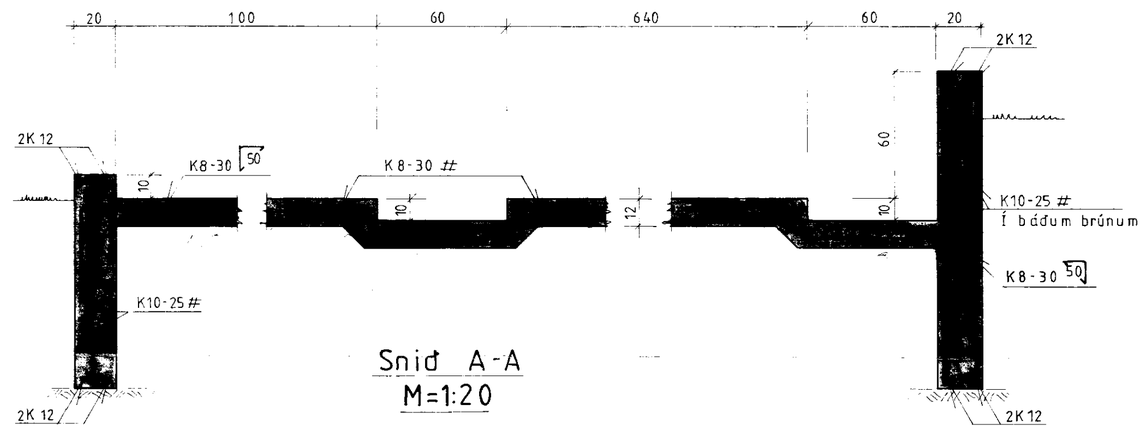

Snið A-A
M=1:20

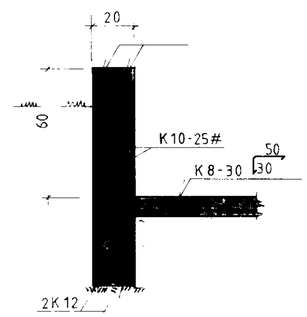

Snið A3-A3
M=1:20

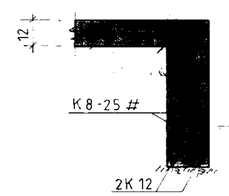

Snið A1-A1
M=1:20

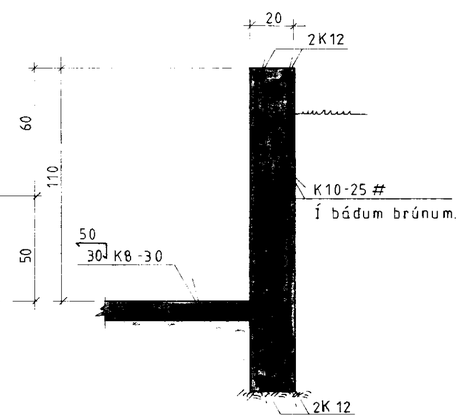

Snið A2-A2
M=1:20

BYGGINGAÞJÓNUSTA BÚNAÐARFÉLAGS ÍSLANDS
BÆNDAHÖLLINNI, 107 REYKJAVÍK, S: 91 - 19200

Laxárdalur, Gnúpverjarhr. Árnessýslu.
Hesthús og hlaða úr stálgrind.
Gólf, grunnmynd og snið

Sig. Sigurðsson

TEIKNING NR.	0107-82
BLAÐ NR.	2 af 4
MÆLIKVARÐI	1:20 1:50
DAGSETNING	17/05/1991
HANNAÐ S.S. TEIKNAÐ	