GRUNNMYND 1:50

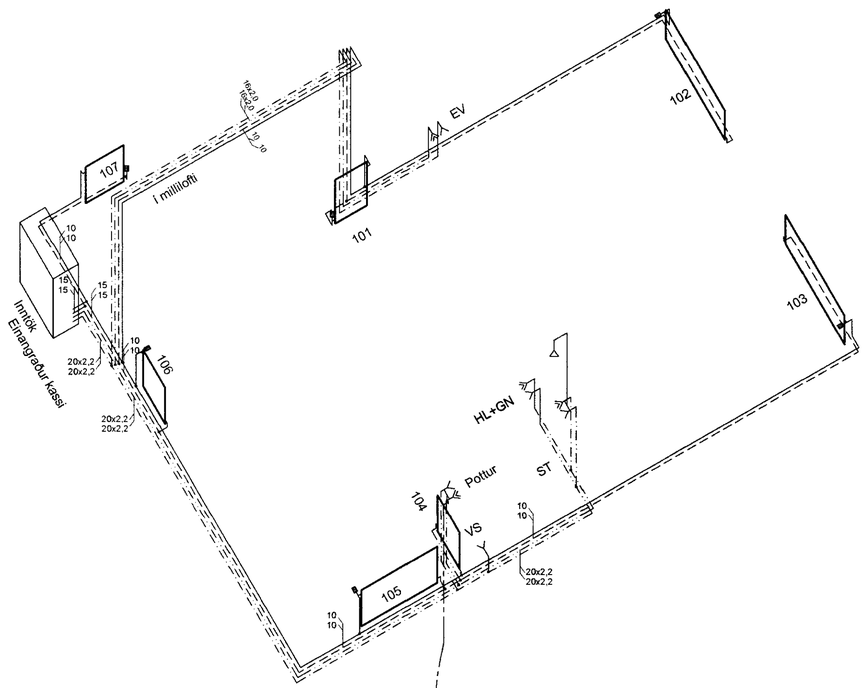

TENGING FYRIR
HEITANN POTT

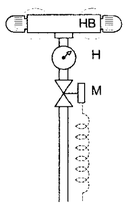

HB: Hitastýrð blöndunartæki
H: Hitamælir 0-60°C
M: Segulloki með rofa við pott.

Heitur pottur
með læstu loki

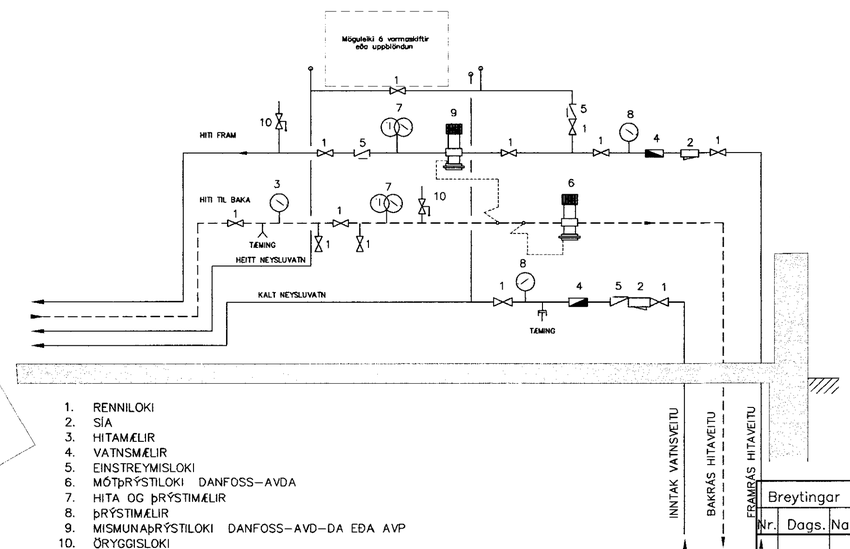

1. RENNILOKI
2. SÍA
3. HITAMÆLIR
4. VATNSMÆLIR
5. EINSTREYMISLOKI
6. MÓTþRÝSTILOKI DANFOSS–AVDA
7. HITA OG þRÝSTIMÆLIR
8. þRÝSTIMÆLIR
9. MISMUNAþRÝSTILOKI DANFOSS–AVD–DA EÐA AVP
10. ÖRYGGISLOKI

Skýring: Hitalagnir.

Allt efni í Hitalögnum skal vera vottað af Rannsóknarstofnun Byggingariðnaðarins í samræmi við gildandi byggingarreglugerð og staðla.

Hitalagnir svört stálrör skv. DIN 2440
Lagnir einangrist með viðurkenndri einangrun.
Á ofna komi ofnlokar skv. ofnaskrá.
Á mælagrind komi AVP þrýstijafnari og
AVDA mótvægisloki á bakrás.

Ofnar skulu vera vottaðir af Rannsóknarstofnun Byggingariðnaðarins í samræmi við ÍST EN–442

Hitalagnir skal fylla af köldu vatni og þær Þrýstiprófaðar með minnst 6bar stöðuþrýsting. þrýstingur má ekki falla meðan á úttekt stendur.

MÓTTEKIÐ
28 [illegible]

Skýring: Neysluvatnslagnir.

Allt vatnslagnarefni skal vera vottað af Rannsóknarstofnun Byggingariðnaðarins í samræmi við byggingarreglugerð og gildandi staðla.

Vatnslagnarefni, álpex rör með þrýstitengjum af viðurkenndri gerð skv. DIN E 16833 og DIN 1988

Einangra skal allar stofnlagnir í með glerullarhólkum og vefja með plastvafi, aðrar Lagnir skal einangra með viðurkenndri ádragseinangrun.

þrýstiprófun plastlagna fyrir neysluvatn.:
Neysluvatnslagnir skal fylla af köldu vatni og Þær Þrepa-Þrýstiprófaðar með minnst 12bar.
Heildar prófTími er 3klst og skiptist Þannig:

Tími liðinn frá upphafi Þrýstiprófs:
1) byrja á að setja vatnsÞrýsting í 12bar
2) eftir 10mín setja vatnsÞrýsting aftur í 12bar
3) eftir 20mín setja vatnsÞrýsting aftur í 12bar
4) eftir 30mín skal skrá stöðu á Þrýstimæli
5) eftir 60mín skal skrá stöðu á Þrýstimæli

Hér má Þrýstingur mest hafa fallið um 0,6bör frá (4) til (5)

6) eftir 180mín skal skrá stöðu á Þrýstimæli

Hér má Þrýstingur mest hafa fallið um 0,2bör frá (5) til (6)

Ath. mælar sem notaðir eru við prófun skulu vera viðurkenndir og skal vera hægt að greina mjög auðveldlega breytingu um 0,1bar á Þeim.

Breytingar		
Nr.	Dags.	Nafn

BREKKUHEIÐI 44 Efri Brekku

Verkfræðistofa þráinn & Benedikt
Laugavegi 178, 105 Rvk.
Sími: 553 1770, 568 7775, Fax: 568-7701
Netfang: verkfraedistofa@verkfraedistofa.is

Lagnir inni
Rúm og tengimyndir

Áritun aðalhönnuðar.:

H BS | T BD | S	
M 1:50	
Nr. P102	
Dags. Nov 2010	
090638-4839	
080149-3609	