## GRUNNMYND AF UNDIRSTÖÐUM MKV. 1:50

MÁLSETNINGAR ER J ÚTFRÁ TIMBURGRIND
BROTIN LÍNA SÝNIR UTANMÁL HÚSSINS (5cm ÚTFYRIR GRIND)
TVOFÖLD BROTIN LÍNA UNDIR HÚSI ERU DREGARAR

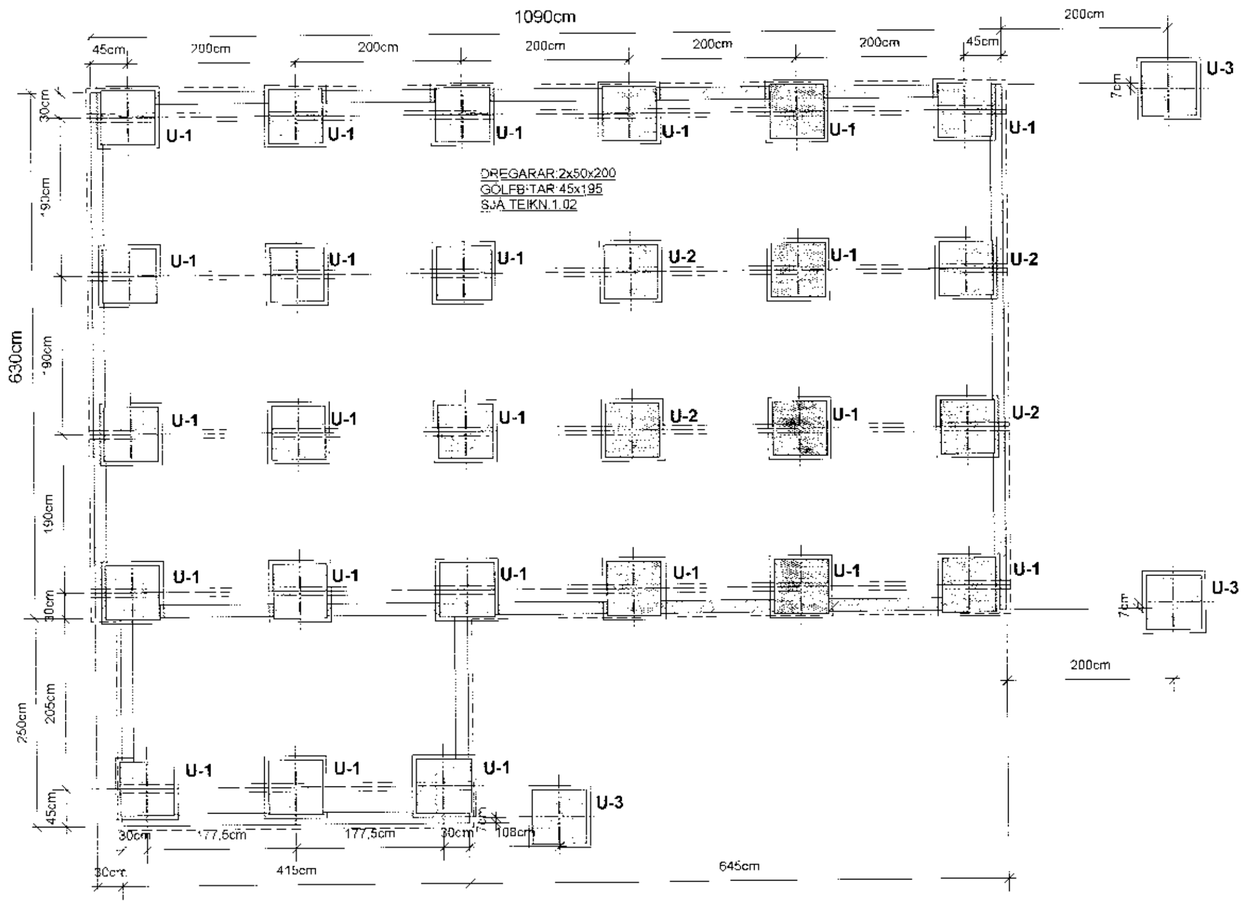


## UNDIRSTAÐA : U1 , MKV. 1:10

### SNIÐ Í UNDIRSTÖÐUKASSA

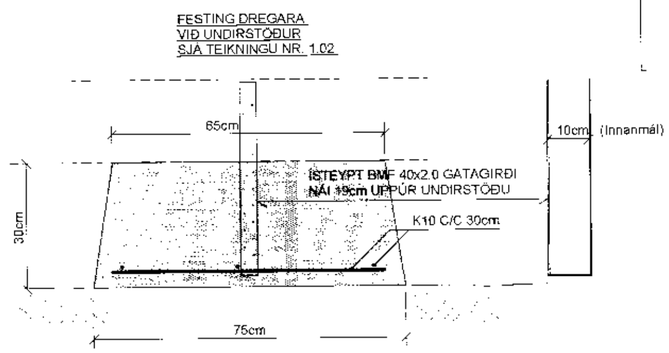


MÓTTEKIÐ
28 JÚLÍ 2011

## UNDIRSTAÐA : U2 , MKV. 1:10

### SNIÐ Í UNDIRSTÖÐUKASSA

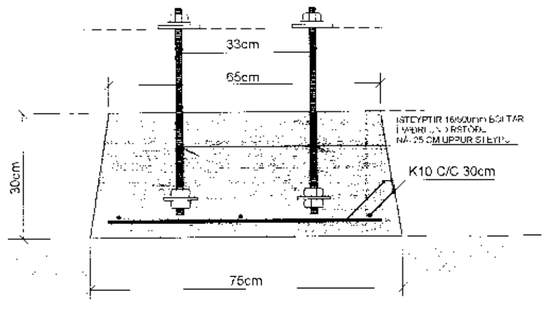


## UNDIRSTAÐA : U3 , MKV. 1:10

### SNIÐ Í UNDIRSTÖÐUKASSA

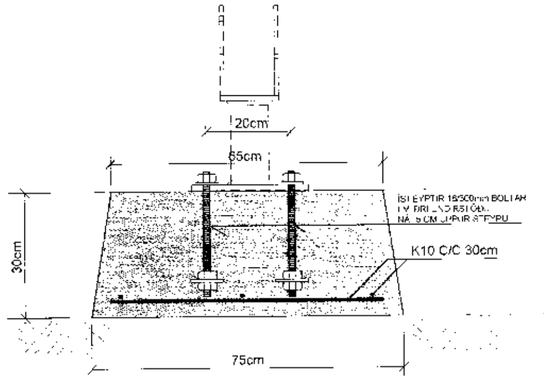


## SKÝRINGAR:

STEINSTEYPA: FORSTEYPTIR KASSAR S-200

LOFTINNIHALD SÉ 5-6% OG VS-TALA SÉ MINNI EN 0,55

STEYPUSTYRKTARSTÁL: KS-50S

GRAFA SKAL GRUNNINN NIÐUR Á BURÐARHÆFAN BOTN
OG FYLLA UNDIR UNDIRSTÖÐUKASSA MEÐ
FROSTÞOLINNI FYLLINGU SEM ÞJAPPA SKAL
Í LÖGUM ÞAÐ VEL AÐ EFTIRFARANDI SKILYRÐUM SÉ FULLNÆGT
E2> 100 MPA OG HLUTFALLIÐ E2/E1< EÐA =2.5

ALLAR MÁLSETNINGAR ERU Í SENTIMETRUM
ALLIR KÓTAR ERU Í METRUM

| | |
|---|---|
| TEIKN.NR. 1.01 | Tæknivangur ehf. KT.450586-1889 Kirkjustétt 26 , 113 Reykjavík Sími:564 22 44 , Netf. tv@vortex.is |
| KVARÐI: 1:50, 1:10 | |
| DAGS. JÚLÍ 2011 | |
| HANNAÐ: MG | VERKEFNI: DYNJANDISVEGUR 25 - ÓNDVERÐARNESI |
| TEIKNAÐ: MG | BURÐARVIRKI: UNDIRSTÖÐUR , GRUNNMYND, SNIÐ OG SKÝRINGAR |
| YFIRFARIÐ: Magnús Gylfason KT.201251-4199 | Undirskrift Aðalhönnuðar |