þAKVIRKI, GRUNNMYND 1:50

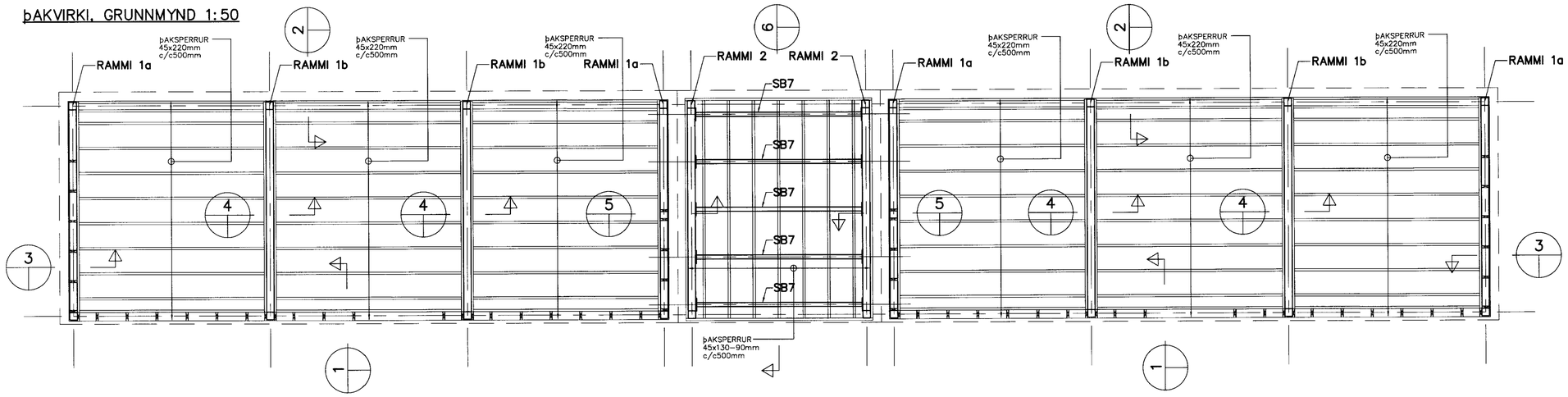

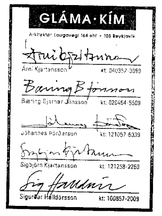

1 SNIÐ 1:10

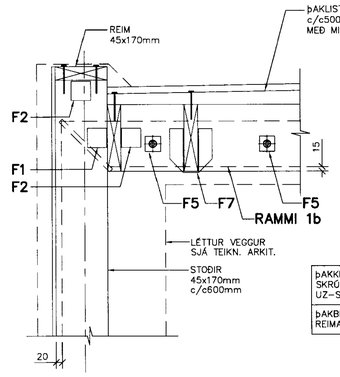

2 SNIÐ 1:10

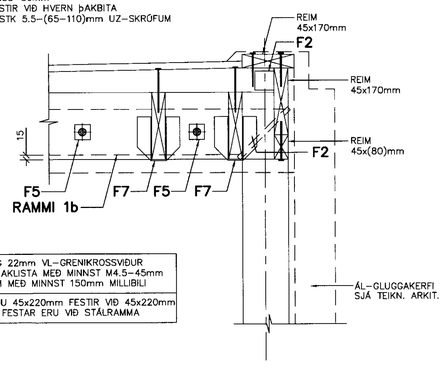

þAKKLÆÐNING 22mm VL-GRENIKROSSVIÐUR SKRÚFUÐ Í þAKLISTA MEÐ MINNST M4.5-45mm UZ-SKRÚFUM MEÐ MINNST 150mm MILLIBILI

þAKBITAR ERU 45x220mm FESTIR VIÐ 45x220mm REIMAR SEM FESTAR ERU VIÐ STÁLRAMMA

3 SNIÐ 1:10

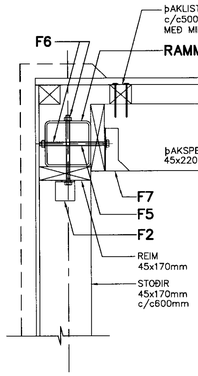

4 SNIÐ 1:10

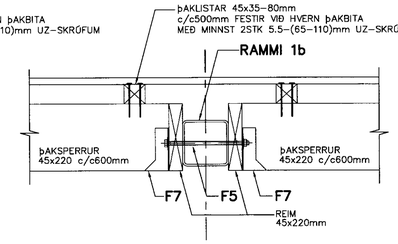

þAKKLÆÐNING 22mm VL-GRENIKROSSVIÐUR SKRÚFUÐ Í þAKLISTA MEÐ MINNST M4.5-45mm UZ-SKRÚFUM MEÐ MINNST 150mm MILLIBILI

þAKBITAR ERU 45x220mm FESTIR VIÐ 45x220mm REIMAR SEM FESTAR ERU VIÐ STÁLRAMMA 1a OG 1b

5 SNIÐ 1:10

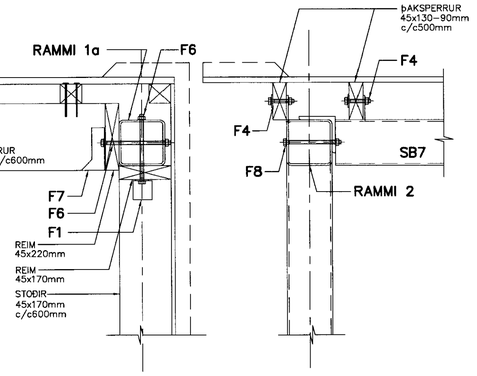

6 SNIÐ 1:10

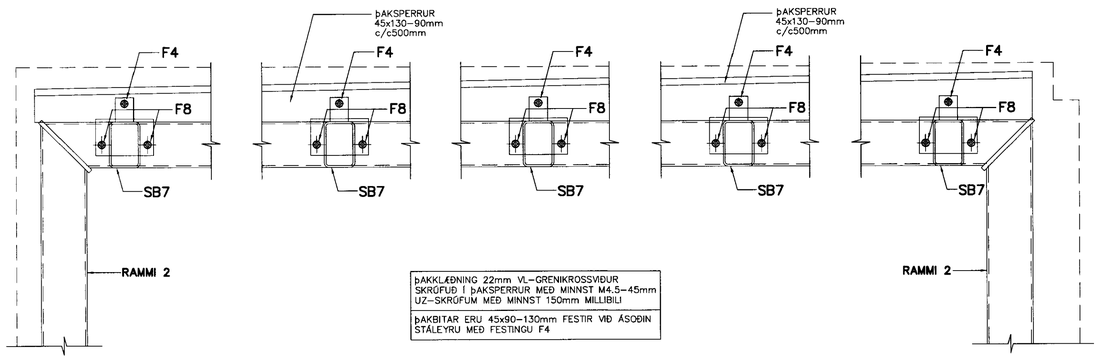

þAKKLÆÐNING 22mm VL-GRENIKROSSVIÐUR SKRÚFUÐ Í þAKSPERRUR MEÐ MINNST M4.5-45mm UZ-SKRÚFUM MEÐ MINNST 150mm MILLIBILI

þAKBITAR ERU 45x90-130mm FESTIR VIÐ ÁSOÐIN STÁLEYRU MEÐ FESTINGU F4

SKÝRINGAR:

ÖLL MÁL Í MM. ALLIR KÓTAR Í M. MÁL INNAN SVIGA SKAL ATHUGA NÁNAR Á STAÐNUM.

FESTINGAR:

BOLTAR, SKRÚFUR, STÁLFESTINGAR OG NAGLAR SÉU HEITGALVANISERAÐAR. UNDIR ALLA BOLTAHAUSA OG RÆR SEM LIGGJA AÐ TRÉ SKAL SETJA SKÍFUR MEÐ MINNST þVERMÁL 3xd (d=þVERMÁL BOLTA).

F1: 2STK STÁLVINKLAR (T.D. BMF TYPE 90 MEÐ RIFI)
NEGLING Í REIM ER 2x5STK (Í GÖT NÆST KVERKINNI EÐA BEYGJU)
NEGLING Í STOÐIR ER SÚ SAMA EN Í YSTU GÖTIN.

F2: 1STK STÁLVINKLAR (T.D. BMF TYPE 90 ÁN RIFS)
NEGLING Í REIM ER 4STK (Í GÖT NÆST KVERKINNI EÐA BEYGJU)
NEGLING Í BITA ER SÚ SAMA EN Í YSTU GÖTIN.

F3: 2STK M6-60 SJÁLFSKERANDI UZ-SKRÚFUR (Í STÁL) MEÐ 300mm MILLIBILI

F4: 1STK M12-80 STÁLBOLTI

F5: 1STK M12-270 STÁLBOLTI (EÐA SNITTTEINN)

F6: 1STK M12-220 STÁLBOLTI (EÐA SNITTTEINN)

F7: BITASKÓR (T.D. BMF 51x135 NORMAL TYPE EÐA SAMBÆRILEGT)
NEGLNG Í ÖLL GÖT.

F8: 2STK M12-180 STÁLBOLTI (EÐA SNITTTEINN)

TILVÍSANIR:

AFSTÖÐUMYND OG ALMENNAR SKÝRINGAR . . . . . SJÁ TEIKN. NR. 100
STEYPTAR UNDIRSTÖÐUR, GRUNNMYND OG SNIÐ . . . SJÁ TEIKN. NR. 101
STÁLGRIND, GRUNNMYND OG SNIÐ . . . . . SJÁ TEIKN. NR. 102
STÁLVIRKI, SMÍÐATEIKNING . . . . . SJÁ TEIKN. NR. 104

HAKIÐ - SNYRTINGAR - ÞINGVÖLLUM ÁRNESSÝSLU

BURÐARVIRKI
ÞAKVIRKI
GRUNNMYND OG SNIÐ 1 -6

REIKN.	IB	MAÍ 2007
TEIKN.	SB	MAÍ 2007
YFIRF.	IB	JÚLÍ 2007

VIK
VERKFRÆÐISTOFAN VIK EHF
LAUGAVEGUR 164, 2H.TH., 105 REYKJAVÍK
SÍMI/FAX: 552-4956 GSM: 897-4956
KT: 441297-2589, NETF: VIK@ISHOLF.IS

KVARÐI: 1:50, 1:10 ÚTG.DAGS. 16.07.2007
VERK: 0705 BL. NR. 103 BR.
SAMÞ. KT. 081156-4689
0705103.DWG

BR.	DAGS.	BREYTING