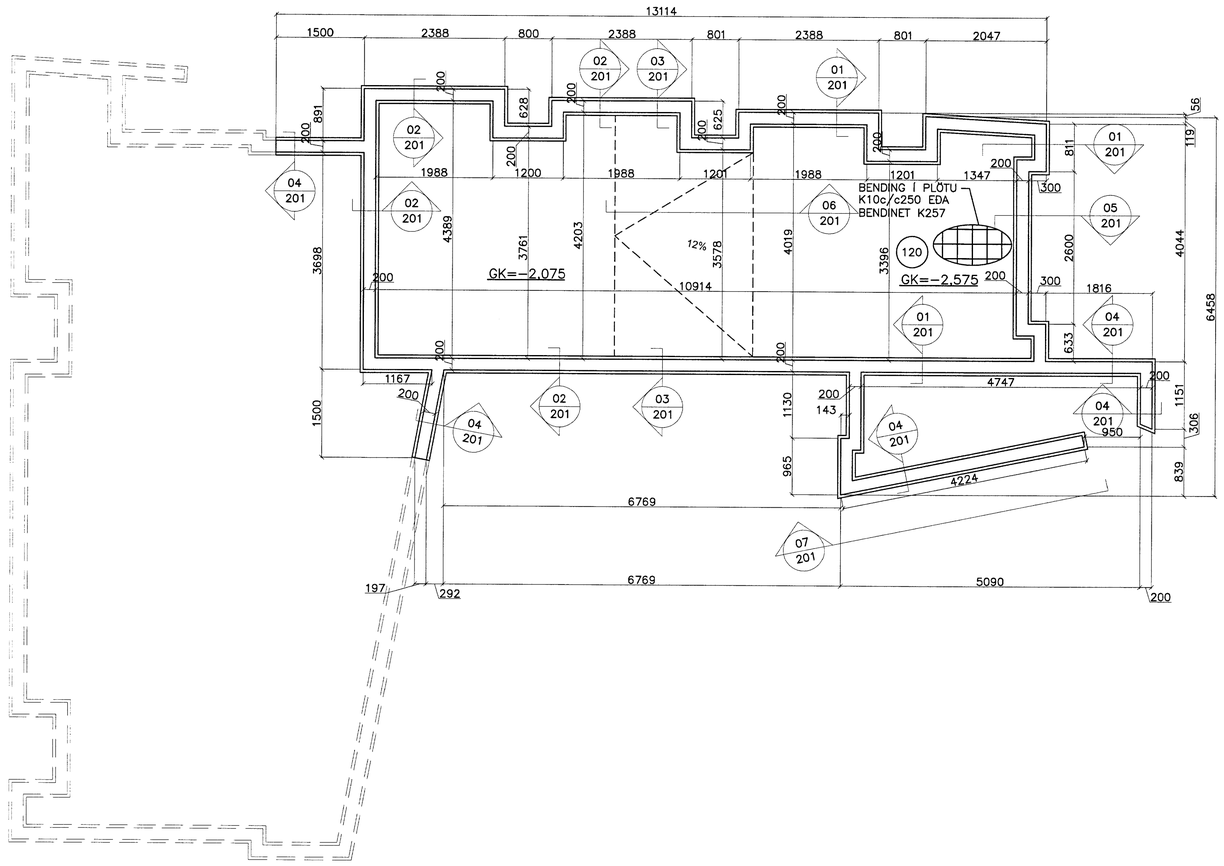

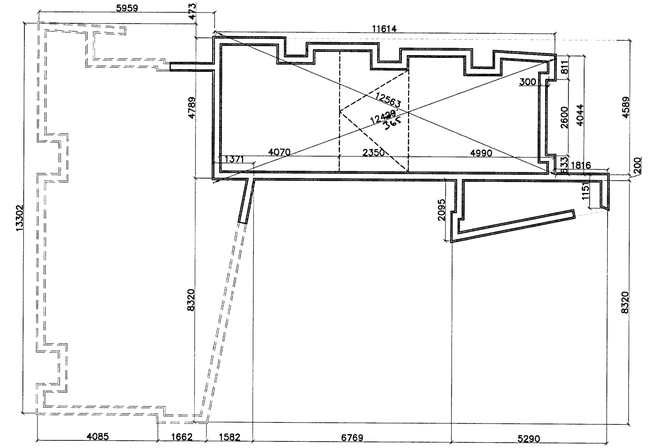

Sökklar / kjallari – Málsetningar
Mkv. 1:100

Sökklar / kjallari
Mkv. 1:50

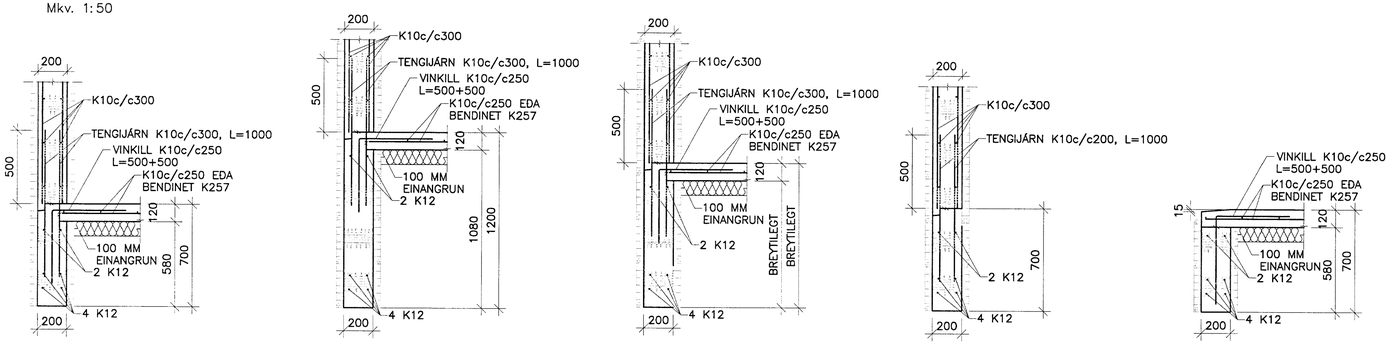

01 / 201 SNIÐ 1:20

02 / 201 SNIÐ 1:20

03 / 201 SNIÐ 1:20

04 / 201 SNIÐ 1:20

05 / 201 SNIÐ 1:20

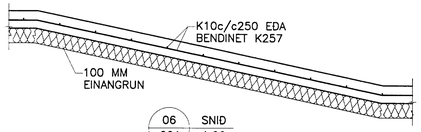

06 / 201 SNIÐ 1:20

0 1000 2000 3000 4000 5000
1:50

0 500 1000 1500 2000
1:20

VERKFRÆÐIÞJÓNUSTAN EHF

SKEIFAN 19 • 108 REYKJAVÍK • SÍM: 517 9050 • NETFANG: teknik@teknik.is

HÖT. VERKS: **Miðhús B – Sumarhús** Bláskógabyggð	HÖNNUÐIR: Guðmundur Hansson 151263-3649; Svavar M. Sigurjónsson 180867-3419	DAGS: 30.08.2013	
		GETNISLÚNR.: 201	VERKNÚMER: 13-12
HÖT. TEIKNINGAR: Burðarbol; Sökklar & kjallaraveggir; Grunnmynd & snið	SAMÞYKK: Sigurjón M. Sig	HÚSAGERÐ: Sumarhús	
	HÖNNUÐUR: Pálmar Kristmundsson 080455-5269	MÆLIKV.: 1:100/50/20	
HANNAÐ: BÓS; ÚTKNAÐ: BÓS; MÆLT.: ; STAÐFÆRÐ: GH	SAMÞYKKT:	TEIKN.NR.: 201	ÚTGÁFA:

MÓTTEKIÐ
02 OKT. 2013
Byggingafulltrúi uppsv. Ámessýslu og Flóahr.

DAGS:	NR:	BREYTINGAR:	SAMÞ.:

Q:\verkefni 13\13-12 Miðhús Sumarhús\Teikningar\B-teikn\201 Miðhús B.dwg

30.8.2013 11:30:53