25 AH O.FL.

SAMÞYKKT
05 OKT. 2011
Byggingarfulltrúi Uppdr. Ármannsson og Flóans

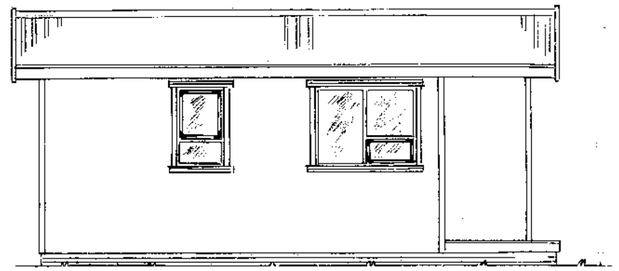

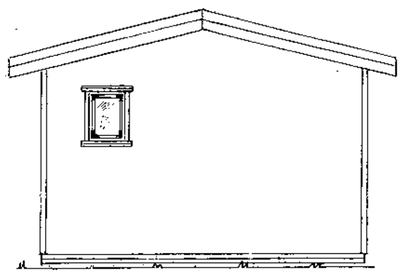

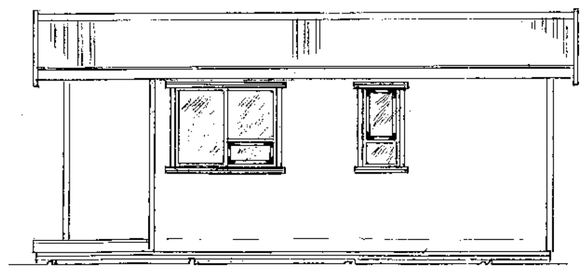

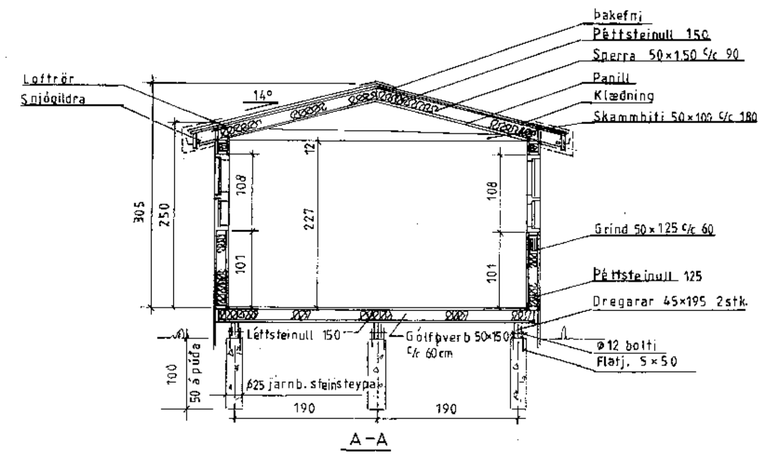

A–A

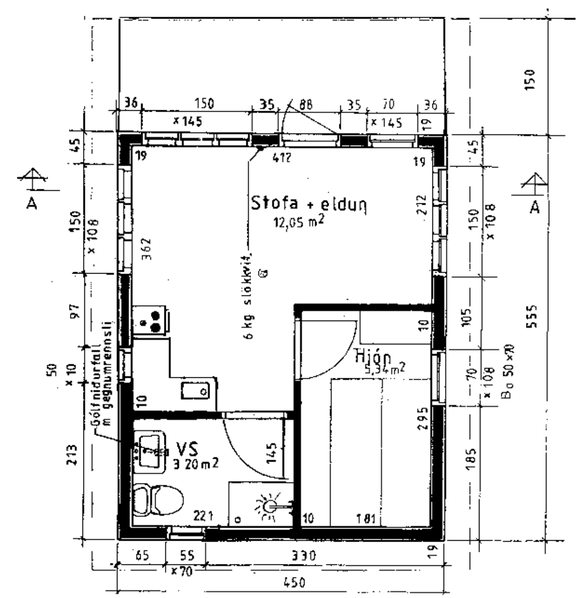

LÝSING:

HÚS BYGGT ÚR TIMBRI

UNDIRSTÖÐUR: Súlur, 25 cm þvermál, járnbent steinsteypa C 30 dregarar 2stk. á hverja súluröð 45 x 195

Gólf: Þverbönd 45 x 145 c/c 60 cm Undirgólf músheit, léttsteinull 125 mm. 16mm spónaplata. Rakapappi og gólfefni.

VEGGIR: Grind 45 x 120,4 fl. fura húsþurrkað, gæðastaðall T1, grenikrossviður 10mm, 22 mm loftrými, vatnsklæðning (val eiganda), einangrun þéttsteinull 125, plastdúkur, raflagnarými 3,5cm, innri veggklæðning (val eiganda).

ÞAK: Sperrur 45x145 4. fl. fura húsþurrkað gæðastaðall T1 panill, klæðning fura 25x150 með 3mm millibili, þéttsteinull 125 með vindpappa, þakpappi, þakefni. . Loftun, plaströr 20mm, snjógildrurör.

GLUGGAR: Fura smíðaviður 1. fl. 'B', fúavarið 2 umferðir

MILLIVEGGIR: Grindur 45 x 70 . fl. fura húsþurrkað, gæðastaðall T1, 10mm klæðning (val eiganda).

SAMSETNING: Öll tengijárn, naglar, skrúfur og boltar skulu vera galvaniðuð

BRUNAVARNIR: Reykskynjarar og 6kg. slökkvitæki. Klæðningar utanhúss og innveggja skulu vera í brunaflokki 2 Björgunarop á svefnherbergjum

Athr.:	Mkv.: 1:50	25 fm. gestahús í landi Arnarhóls, Syðri-Reykjum, Bláskógarbyggð Arn. Lóð nr.10 1250 m²	TEIKNIVANGUR
	Dags. ágúst 11	Eigandi Alfreð Halldórsson kt.100463-4079 og fleiri	270733-2559
	Nr. 25 AH O.FL	Útlit / Aðalmynd	201032-4820