Sumarbúst. Björns Eiríkssonar

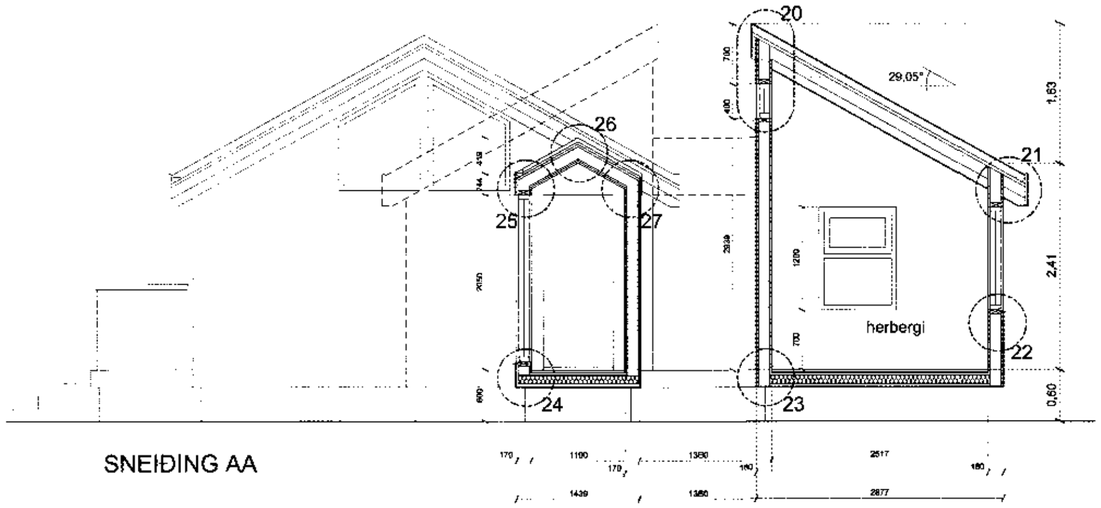

SNEIÐING AA

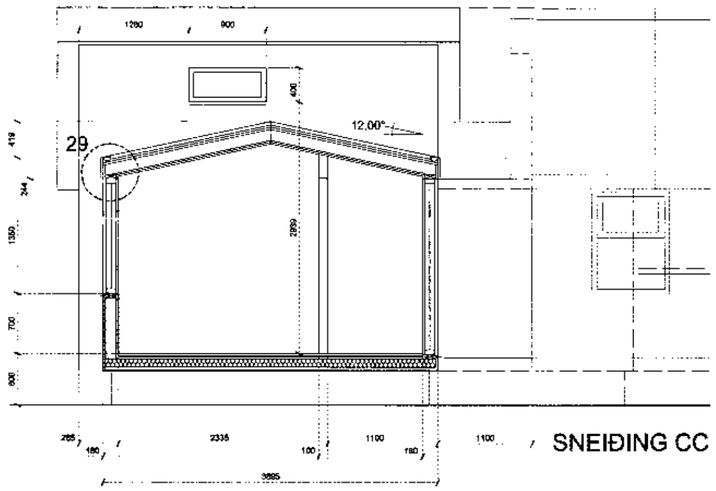

SNEIÐING CC

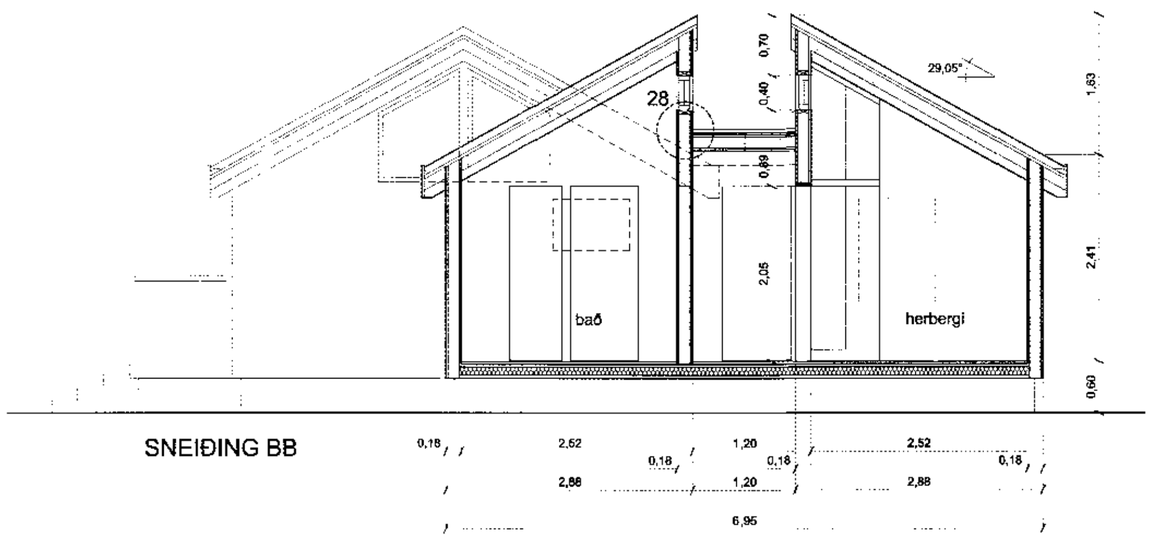

SNEIÐING BB

SKÝRINGAR

dags. breytingar | eðli breytingar | breytt af:

090642-2949
teikninúmer | uppdráttur

verknr.	teiknun:
1003	202

verkheiti	innihald teiknu
Sumarbúst. Björns Eiríkssonar í Miðfellslandi, Bláskógabyggð Sandskeið G - gata 6 (10-12)	SNEIÐINGAR AA - BB - CC

dagsetn.:	mælikv.:	teiknað:	yfirfarið:
07.04.2011	1 : 50	ös	

ÖRN SIGURÐSSON ARKITEKT - GEITLAND 10
108 R. sími / fax 551 0683 - 822 0683 - arkorn@simnet.is