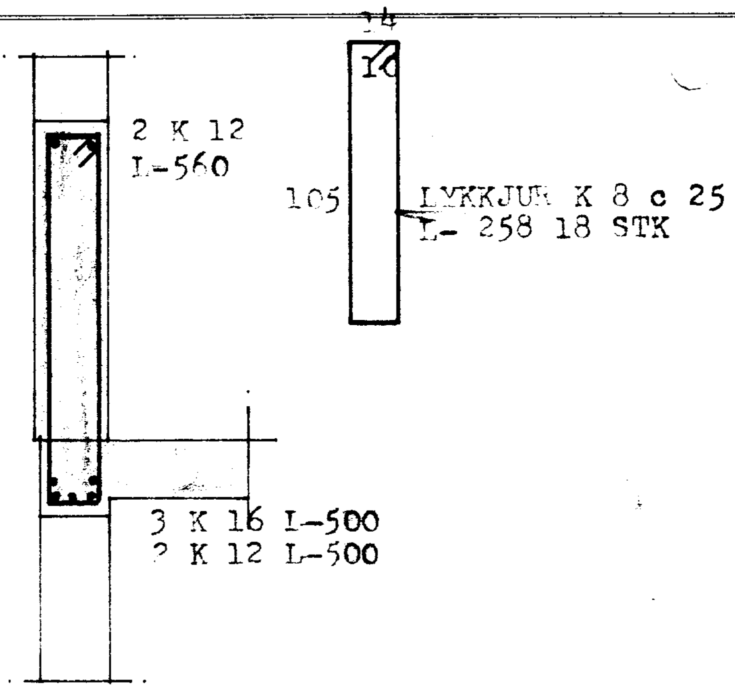

SNID - A 1:20

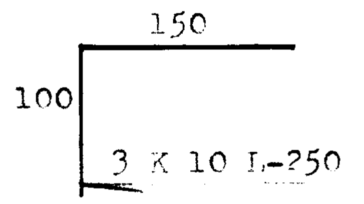

HORNJÁRN -A

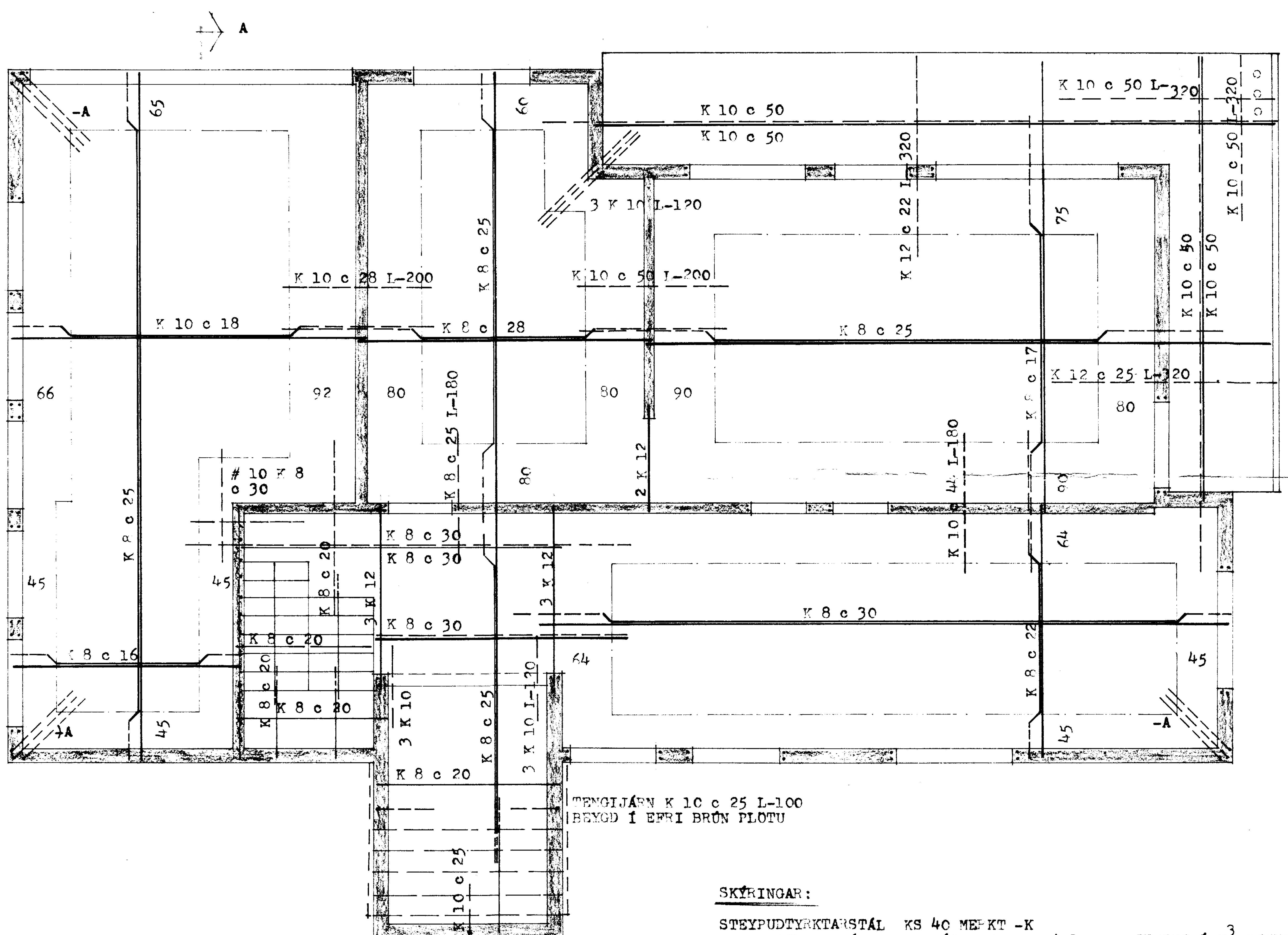

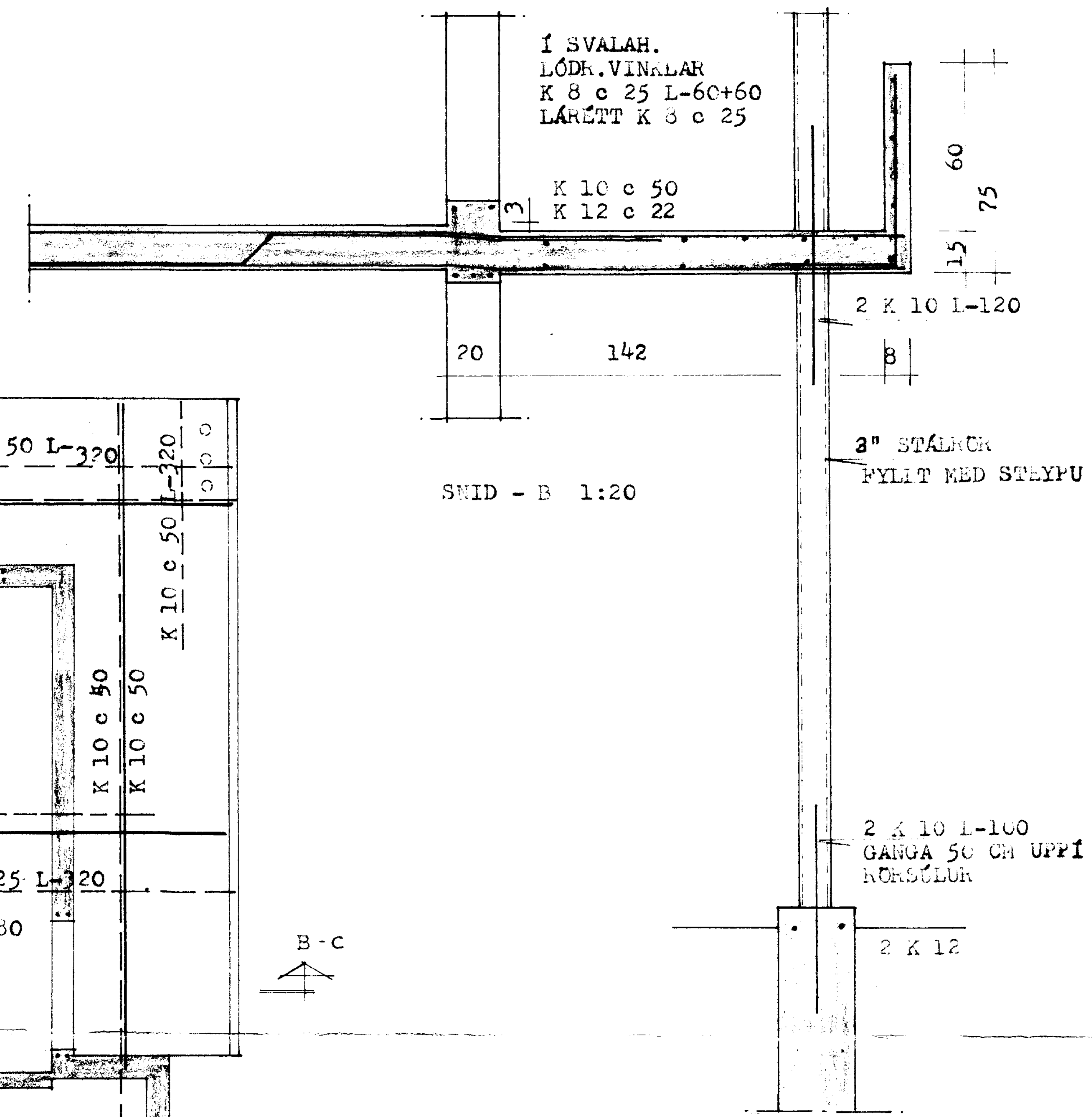

SNID - B 1:20

SNID - C 1:20

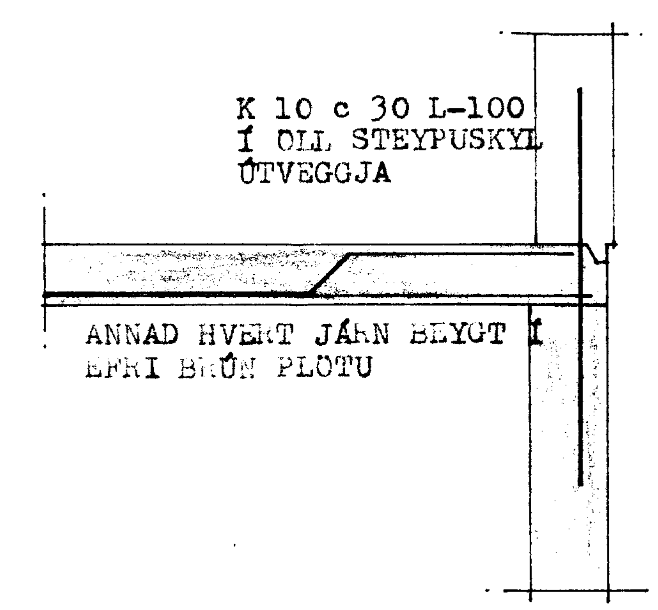

SNID Í PLOTU VID ÚTVEGG

SKÝRINGAR:

STEYPUDTYRKTARSTÁL KS 40 MERKT -K
STEYPUGÆDI S-160 SAMKV. ÍSL.STADLI. (300 KG SEMENT Í M^3 STEYPU)
TITRA SKAL STEYPUNA OG NOTA LOFTBLENDI.
UNDIR OG UPPMED GLUGGUM KOMA 2 K 10, EINS Í NEGGENDA OG UPPMED DYRUM.
YFIR DYR OG GLUGGA KOMA 3 K 10, NEMA ÞAR SEM ANNAD ER SÝNT, JÁRN
ÞESSI GANGA MINNST 70 CM ÚT FYRIR OPIN EDA HEIL YFIR FLEIRI OP.

PLOTUÞ. 16 CM

STEINGRÍMUR TH. ÞORLEIFSSON MTFI		
HÚS SIGURDAR SIGURDSSONAR LAUGAVATNI		
MÁL	1:50 1:20	JÁRNBENT STEINSTEYPA LOFTPLATA KJALLARA GRUNNMYND OG SNID
DAGS.	JAN. 1973	
BLAD	2	Steingr. Th. Þorleifsson