Burðarþol: Grunnmynd sökkla. 1:50.

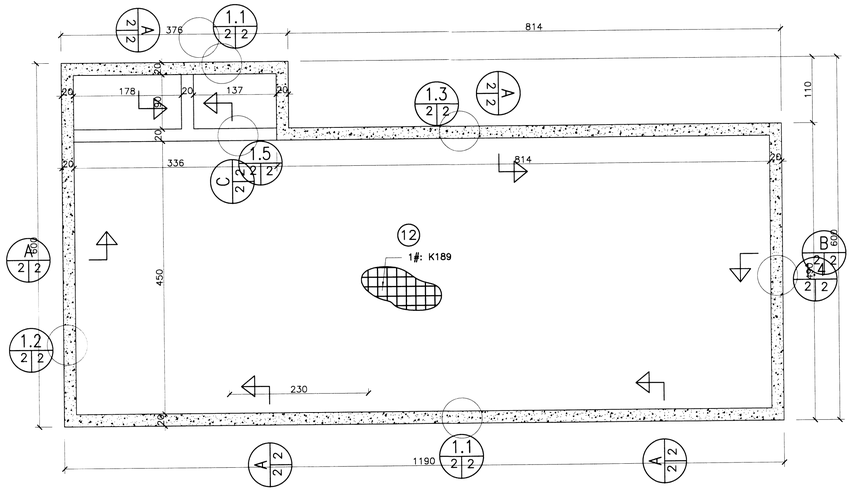

Burðarþol: Grunnmynd og sperruplan. 1:50.

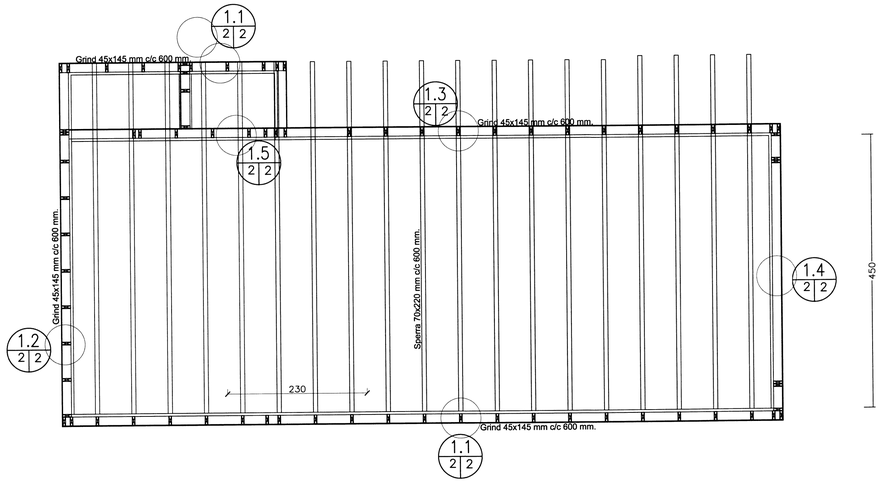

A 2|2 SNIÐ A–A. 1:20.

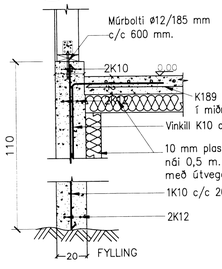

B 2|2 SNIÐ B–B. 1:20.

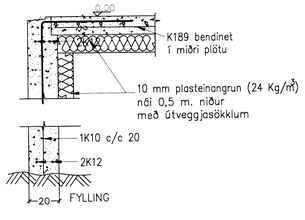

C 2|2 SNIÐ C–C. 1:20.

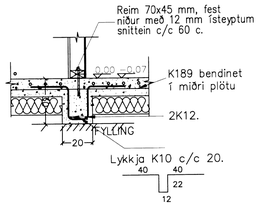

1.1 2|2 Sérmynd 1.1. 1:20.

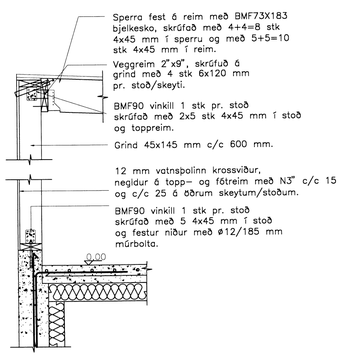

1.2 2|2 Sérmynd 1.2. 1:20.

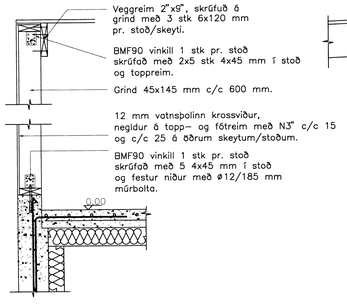

1.3 2|2 Sérmynd 1.3. 1:20.

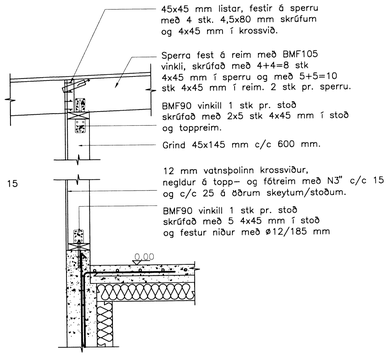

1.4 2|2 Sérmynd 1.4. 1:20.

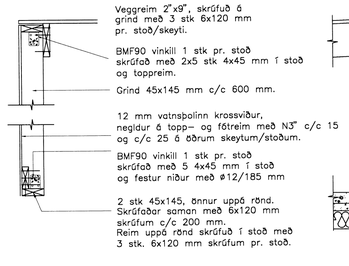

1.5 2|2 Sérmynd 1.5. 1:20.

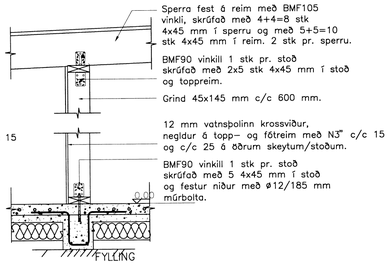

Skipulags- og byggingarfulltrúi Uppsveita bs.
Yfirfarið
05 09. 2014
Byggingarfulltrúi

SKÝRINGAR:
Timburgæði í sperrum C24.
Timburgæði í grindum C18.

Breytingar:
–

TÓV
TEIKNISTOFAN ÖÐINSTORGI, VERKFRÆÐISTOFA ehf.
Öðinsgötu 8
101 Reykjavík
Netfang: gusti@to.is
Sími: 510 2211 Fax: 510 2201

Verkefni: VM – ORLOFSBYGGÐ, LAUGARVATNI. ÁHALDAHÚS.
Heiti: BURÐARVIRKI: GRUNNMYNDIR OG SÉRMYNDIR

Hönnun: VIFILL ODDSSON, kt. 101238-3629, VERKFRÆÐINGUR FVFÍ – FRV
GÚSTAF VIFILSSON, kt. 231163-5069, VERKFRÆÐINGUR FVFÍ
KRISTJÁN S. GUÐMUNDSSON, kt. 070254-5819, VERKFRÆÐINGUR FVFÍ
Áritun aðalhönnuðar:

M. 1:50, 1:20
R. G.V.
T. G.V./I.V.
Dags. Sept. 2014. Nr. 1544-1-2.