Grunnmynd sperra mkv. 1 : 50

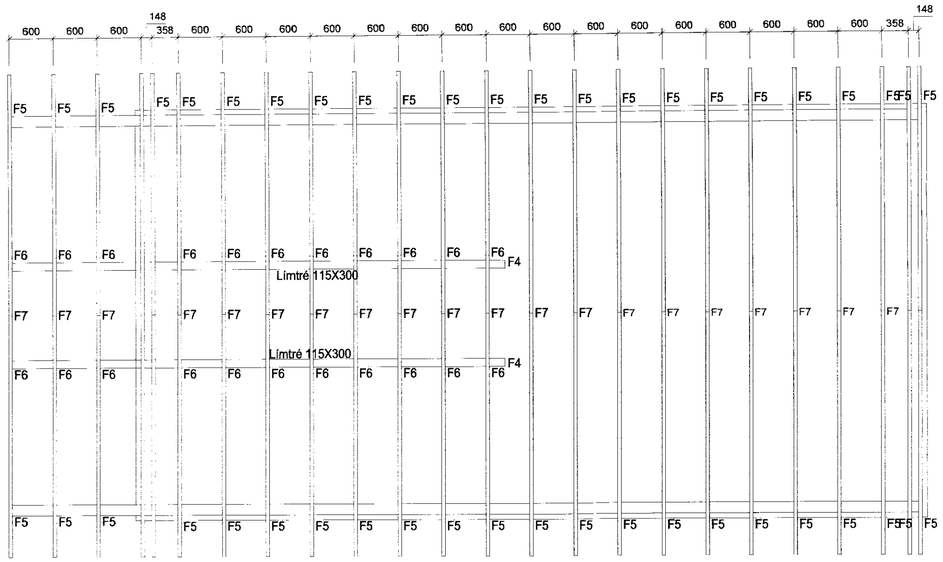

Festingar mkv. 1 : 10

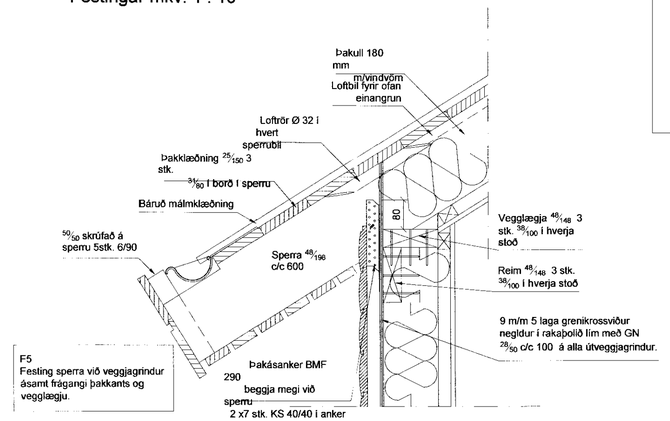

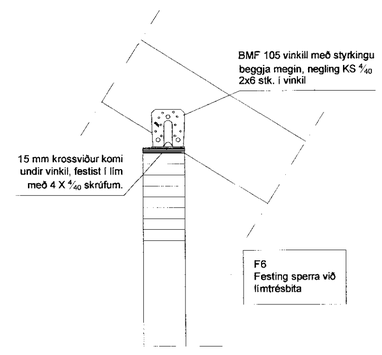

Grunnmynd gólfbita 1 : 50

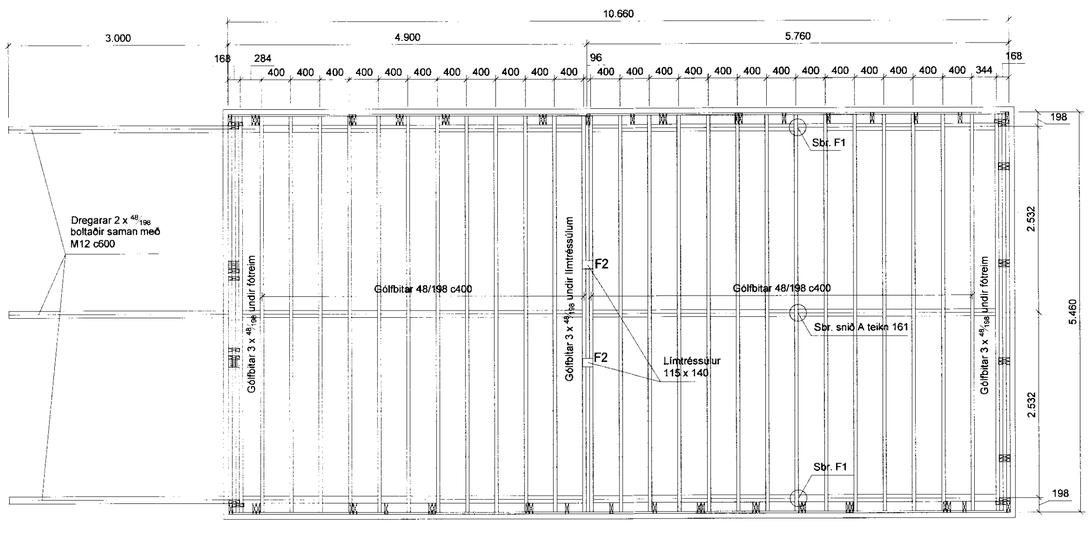

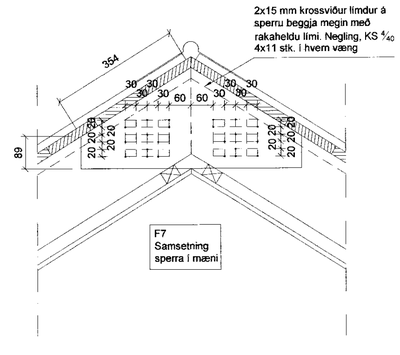

MÓTTEKIÐ
04 JÚNÍ 2010
Byggingafulltrúi uppsv. Árnessýslu og Flóahr.

Almennt:

Öll mál skulu staðfest skv. aðalteikningum. Ef eitthvert misræmi er skulu aðalteikningar vera ráðandi, þó ber að láta hönnuði vita af misræmi. Öll mál eru í millimetrum, nema annað komi fram.

Skýringar - trévirki veggja

Allur viður er K18 eða betri skv. DS413.

Allan við utanhúss skal fúaverja. Allur saumur og festingar utanhúss skulu vera heitzinkhúðaðar eða ryðfríar. Allar stoðir og lausholt eru 48/148 nema annað sé tekið fram.

Bil á milli miðjulínu stoða skal ekki vera meira en 600 mm. Utan á grind komi 9 mm gufuopinn rakaþolinn krossviður (t.d. birkikrossviður). Krossviður festist með 28/65 C150 í rakaþolið lím.

Br. nr.	Dags.	Af.	Breyting
A			
B			
C			
D			
E			

Iða II (fjallið) lóð nr. 9 801 Bláskógabyggð	Teikn nr: 203
Burðarvirki Gólfbitar, sperrur, festingar	Frumstærð: A2
Dags: 2010-03-21 / Mkv: 1 : 50	Hann: GÞS
Samþ: 020162-3099 / V.nr: 10-005	Teikn: JHG

VGS
VERKFRÆÐISTOFA
GUÐJÓNS Þ. SIGFÚSSONAR EHF.
AUSTURVEGI 42, 2.HÆÐ,
800 SELFOSSI
S: 482 2805, F: 482 3818
NETFANG: VGS@VGS.IS