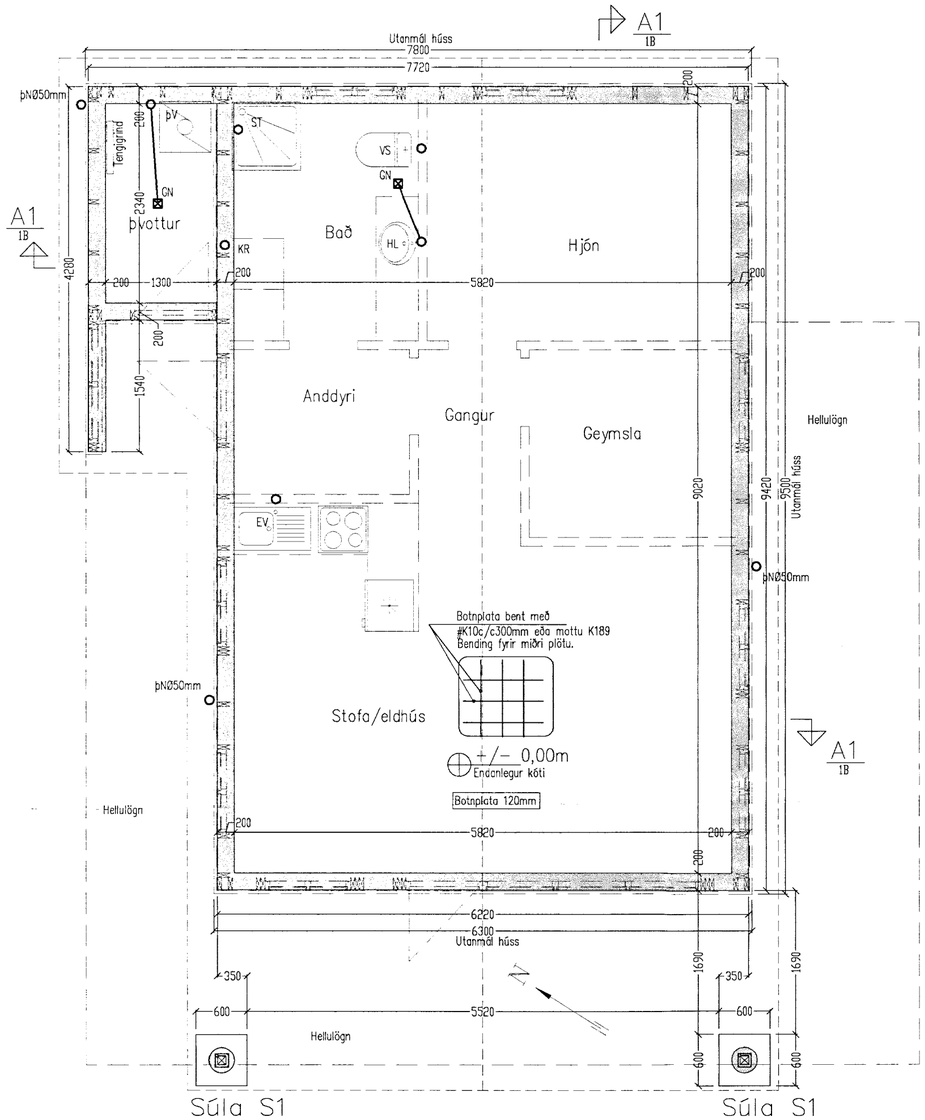

Grunnmynd sökkla 1:50

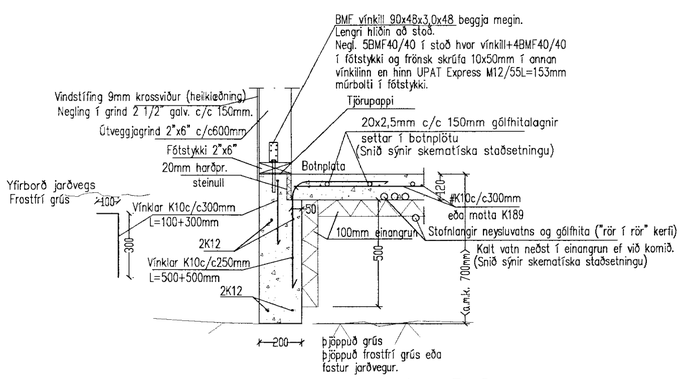

Snið A1 1:20

Almennt snið í útvegg/sökkul

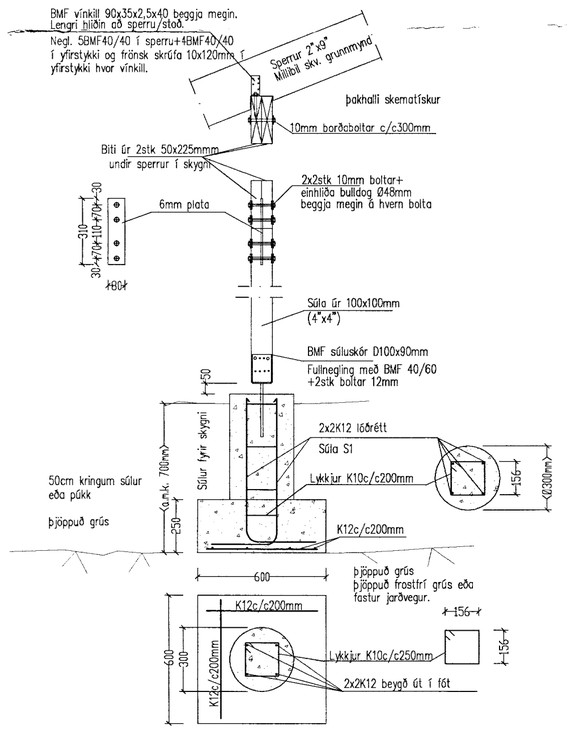

Súla S1 1:20

MÓTTEKIÐ
23 JÚLÍ 2010
Byggingafulltrúi uppsv. Árnessýslu og Flóahr.

Gröftur fyrir húsi:

Grafa skal fyrir húsinu niður á burðarhæfan jarðveg. Allt uppgrafið efni, sem ekki er hægt að nota til að fylla eftir umhverfis húsið, skal flutt burt.
Á. Ef vatn leitar í grunninn skal dæla því eða veita burt.
Áður en þrifalög eða undirstöður verða steypt skal hreinsa allan jarðveg, sand og lausa steina af yfirborði því, sem steypa leggst á.

Rippun, fleygun og sprengingar
þegar ekki tekst að losa a.m.k. 20 m3 af móhellu eða klöpp á klukkustund með 24 t gröfu skal efnið losað með rippun, fleygun eða sprengingum. Allt efni sem losað verður skal síðan flutt á leyfilegan losunarstað.
Gæta sérstakrar varúðar við sprengingar til að koma í veg fyrir að slys verði á mönnum og skemmdir á mannvirkjum. Við flutning, geymslu og notkun sprengiefnisins skal í einu og öllu fara eftir þeim reglum, sem í gildi eru um sprengiefni og meðferð þess.

Fylling undir sökkulveggi:

Fylla skal og þjappa undir sökkulveggi hússins í mest 0,3 – 0,5m lögum háð þyngd þess valtara, sem notaður verður. Fylingarefnið skal vera frostþolið og þjappanlegt hraunefni. það skal ekki inni halda meira en 3% af kornum, sem eru minni en 0,02mm miðað við heildarþyngd efnisins.
Leyfileg hámarkssteinastærð í fylingarefninu er 1/3 af lagþykkt við þjöppun.
Þjappa skal hvert lag þar til þjöppunin uppfyllir eftirfarandi skilyrði:
$E_2 > 100$ Mpa og $E_2/E_1 < 2.3$ fyrir bögglaberg
Miða skal við að þjappa minnst 6 umferðir með 3 – 5 tonna titurvaltara auk þess að uppfylla ofangreindar kröfur.

Almennar skýringar við sökkla:

Steypa S250 í sökklum, botnplötu.
Stál KS50 en lykkjur og vínklar KS50S.
Steypuhula á járnum 30mm
Göt í sökkla skal gera skv. frárennslisteikningu.
~~Kringum öll op skal setja 2K12 sem nái a.m.k. 60cm útfyrir brún ops, nema annað sé tekið fram. Sama gildir fyrir veggenda.~~
Sökklar standi á þjöppuðu bögglabergi, E2>100Mpa, E2/E1<2,3

Tengja skal liggjandi járn í sökkli skv. ákveðum Rafmagnsveitunnar.
Í botnplötu má nota mottu K189 í stað #K10c/c300mm.

Undir botnplötu skal einangra með 100mm einangrun.

Almennar skýringar_ við Þakvirki:

Burðarvirki timbur a.m.k. K18 og límtré L40 skv. ÍST DS 413:1998
Burðarvirki stál ÍST DS 412:1998, Ryðvörn skv. tæringarflokki 1.
Heilklæða skal þak með 1"x6" (25x150mm) og negla með 3x3" galv. í hverja sperru.
Bárujárn skal negla með 43/75 (3" galv.) kambsaum. Negla skal í hverja báru við þakbrún en annars skal negla í aðra hverja báru. Naglaraðir skulu vera með 600mm millibili.
Hliðra skal neglingu við þakbrún þannig að hún lendi í sitthvoru borðinu.
Allar ónefndar sperrur eru 2"x9" (50x225mm).
þar sem fótreim leggst að steypu (eða vegglaga) skal setja tjörupappa á milli.
Setja skal þjónustuúlúgu fyrir lokað lokað rými í þaki (ef loft niðurtekið) og skal staðsetning og frágangur (t.d. brunavörn) vera í samráði við arkitekt.

Almennar skýringar við útveggjagrind:

Ónefndar stoðir í útveggjagrind 2"x6" (50x150mm) c/c 600mm.
Lausholt 2"x6" (50x150mm) c/c600mm fest við grind með stikkneglingu
2x3stk 4"galv. hvor endi.
Heilklæða skal útveggjagrind, upp að þakklæðningu (upp á milli sperra) með
9 mm krossvið (vindstífing+vatnsvörn) og negla í grind með
2 1/2" galv. c/c 15cm í stoðir, yfir– og undirstykki.

Steypa að útilofti skal uppfylla eftirfarandi:

Sementsmagn a.m.k. 300kg í rúmmeter steypu.
V/S minni en 0.55. Loftinnihald a.m.k. 5%.

Álagsforsendur húss:

Grunngildi vindálags= 1,52KN/m2, (Kt=0,18, Ze=4,27m, Zo=0,03m, Qref=0,79KN/m2).
Grunngildi snjóálags= 1,0 KN/m2. (Áfokssstuðull Ce=0,6, formfaktor Ci=0,8, Sk=2,1KN/m2).
Jarðskjálftaálag skv. Þjóðarskjali.
Húsið er reiknað skv. flokki A skv. gr. 128.2 byggingarreglugerð (íbúðarhús).

Skeytilengd járna:

Skeytilengd járna skal vera skv. eftirfarandi töflu nema annað sé tekið fram.
K10: Skeytilengd a.m.k. 40cm.
K12: Skeytilengd a.m.k. 48cm.
K16: Skeytilengd a.m.k. 64cm.
K20: Skeytilengd a.m.k. 80cm.
K25: Skeytilengd a.m.k. 100cm.
Bendistál (kambstál og stálmottur) skal beygja um skífu sem hefur þvermál a.m.k. 20 x þvermál járnsins.
Skeytum skal dreifa og forðast skal eftir föngum að skeyta á stöðum sem mest á reynir.
Bendistál skal hafa gallalaust yfirborð og vera laust við óhreinindi, fitu, málingu, ryðflögur og því um líkt. þess skal gætt í allri meðferð stálsins, að það bogni ekki eða snúist.

Breytingar			
Nr.	Dags.	Nafn	Gegnishólapartur, lóð nr. 1, íbúðarhús
			TækniÞjónusta Bjarna Árnasonar ehf.
			Smiðjuvegi 11 s: 564 2260, 894 0992 Netfang: bjarniar@simnet.is
			Mkv. 1:50/20
			Grunnmynd sökkla Skýringar
			Nr. 1B
			Dags. 03.06.'10
			Bjarni Árnason kt.: 290461-4489