VEGGJAGRINDUR 1:50

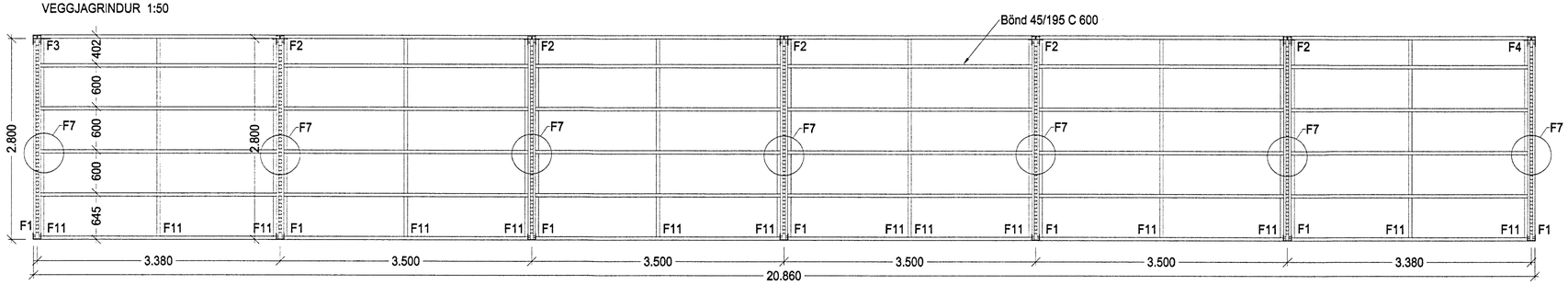

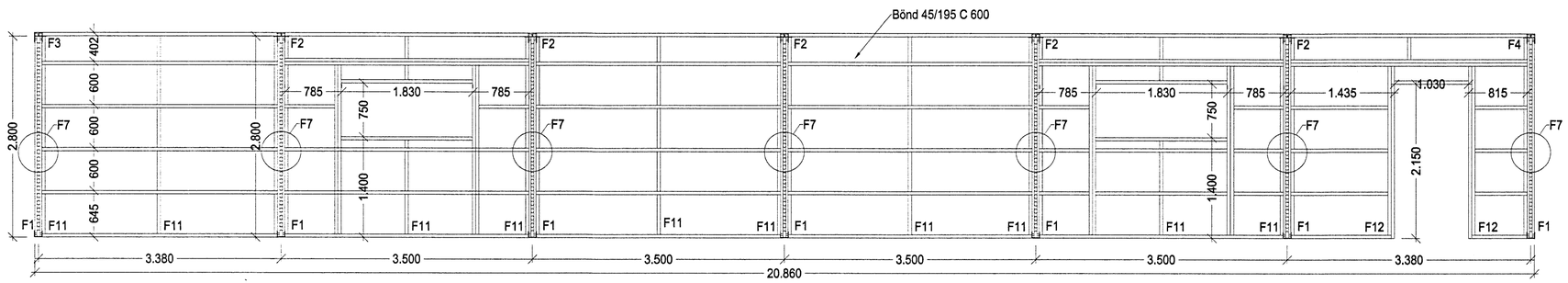

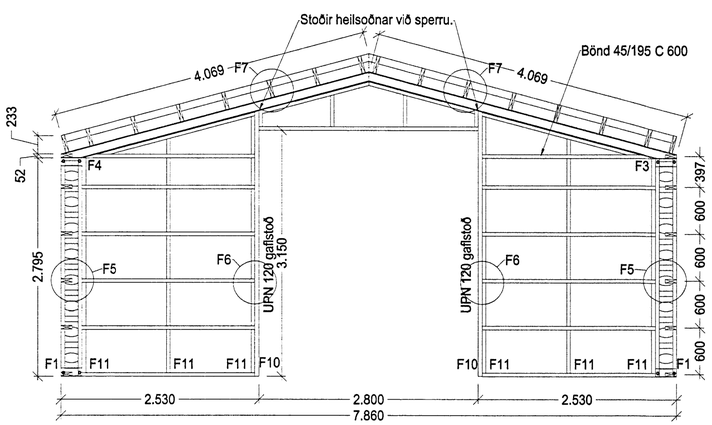

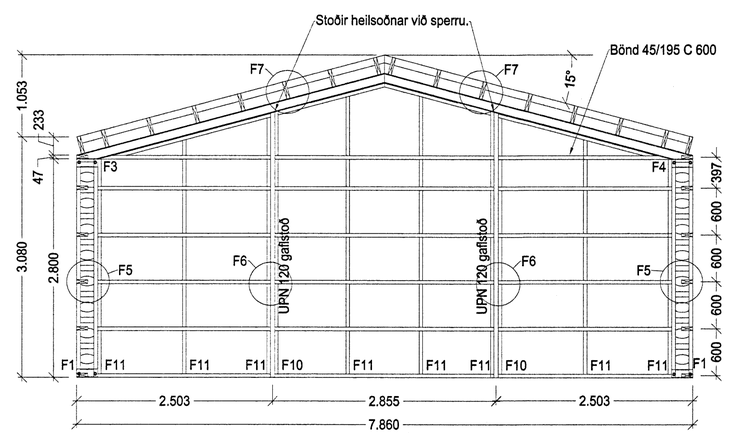

Skipulags- og byggingarfulltrúi Uppsveita bs.
Yfirfarið
17 FEB. 2014
Byggingarfulltrúi

Almennt:
Öll mál skulu staðfest skv. aðalteikningum. Ef eitthvað misræmi er skulu aðalteikningar vera ráðandi, þó ber að iáta hönnuði vita af misræmi. Öll mál eru í millimetrum, nema annað sé tekið fram.

Skýringar - trévirki veggja:

Allur viður er K18 eða betri skv. DS413. Allan við utanhúss skal fúgaverja. Allur saumur og festingar utanhúss skulu vera heitzinkhúðaðar eða ryðfríar. Allar stoðir og lausholt eru $^{45}/_{195}$ nema annað sé tekið fram. Bil milli miðlínu stoða skal ekki vera meira en 600 mm. Utan á grind komi 9 mm gufuopinn rakaþolinn krossviður (td. birkikrossviður). Krossviður festist með $^{28}/_{65}$ C150 í rakaþolið lím. Þétting (Aerofil-pulsa eða Illmod þéttiborði) komi undir fótstykki.

Festingar á öllum samskeytum:

Saumur $^{38}/_{100}$ minnst 2x2 stk. skáneglist í kross í hver samskeyti.

Festing á fótstykki:

Múrboltar M12 C600 koma í gegnum fótstykki. Bordýpt = 95 mm og snertidýpt bolta við steyptan flöt => 80 mm. Tvöfaldar og þrefaldar stoðir boltist saman með 10 mm boltum c200, með 50 mm fjarlægð frá miðlínu stoðar, á víxl.

Br. nr.	Dags.	Af.	Breyting
A			
B			
C			
D			
E			

Skemma Hnaus 2 801 Flóahreppi	Teikn nr: 201
Burðarþol Grindateikningar	Frumstærð: A2
Dags: 12-12-13 / Mkv: 1:50	Hann: GÞS
Samþ: 020162-3099 / V.nr: 13-019	Teikn: JHG

VGS
Verkfræðistofa
Guðjóns Þ. Sigfússonar ehf.
Austurvegi 42, 2.hæð,
800 Selfossi
S: 482 2805, F: 482 3818
Netfang: vgs@vgs.is